Edition 1965

catalogue pièces détachées

DES CYCLOMOTEURS

TYPES **TLS 'M'**
BBV 'M'

Offert par http://enmobylette.free.fr

CYCLES PEUGEOT
SERVICE APRÈS-VENTE

TRÈS IMPORTANT

— Pour la passation des commandes utiliser à l'exclusion de tous autres documents nos liasses spéciales adressées gratuitement sur simple demande.

— Mentionner soigneusement le numéro et la désignation complète de la pièce avec éventuellement coloris et décors.

— Pour éviter toute confusion dans les cas douteux préciser le type exact et le numéro de moteur du véhicule intéressé.

EXPÉDITIONS : *Utiliser les adresses ci-dessous :*

Par gare : **CYCLES PEUGEOT**
Rue Pont-de-Gland - AUDINCOURT (Doubs)

Autres modes d'envoi :

CYCLES PEUGEOT
BEAULIEU-VALENTIGNEY (Doubs)

Offert par HTTP://emmobylette.free.fr

Conditions générales de vente : (voir en dernière page)

CATALOGUE

65 - D

cyclomoteurs

Types :

TLS 'M'
BBV 'M'

PIECES DETACHEES

Offert par HTTP://mmobylette.free.fr

RÉPERTOIRE

- Partie moteur TLS "M" . . . . . page 3 à 7
- Partie moteur BB-V "M" . . . . . page 9 à 13
- Partie cycle TLS "M" . . . . . page 15 à 29
- Pièces spéciales
  de la partie cycle BB-V "M" . . page 30 à 32

Offert par HTTP://enmobylette.free.fr

Moteur **TLS 'M'**

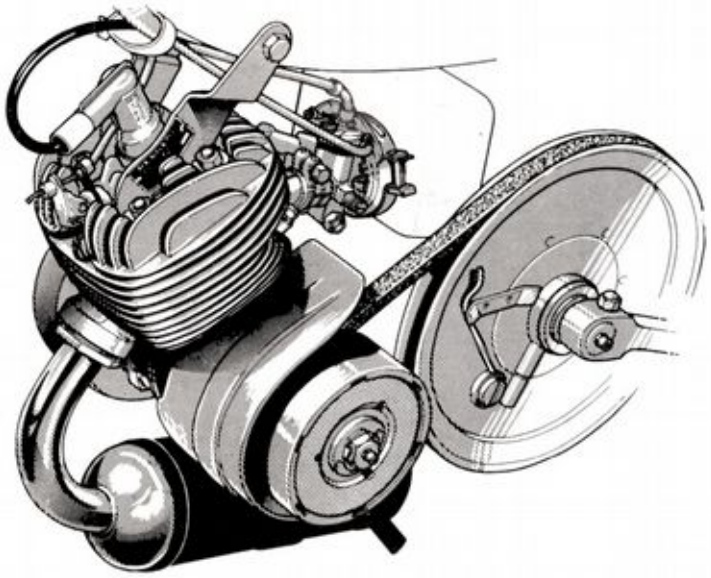

TABLE DES MATIÈRES

Désignation	Page
PARTIE MOTEUR	
Appariage cylindre et piston	5
Bougie	5
Carter-moteur	3
Carburateur	6
Culasse	4
Cylindre	4
Décompresseur	4
Echappement	4
Embiellage-roulements-joints	3
Embrayage	7
Fil de bougie	5
Piston	4
Volant magnétique	5

N° de dessin	N° des pièces	Nbre	DÉSIGNATION
			CARTER-MOTEUR
1	**40025** **37007 E**	1	**Carter-moteur** droit et gauche assemblés avec goujons
2	**35753**	4	Goujon de fixation cylindre et culasse
3	**35761**	2	Goujon d'assemblage des demi-carters
4	**35762**	1	Goujon d'assemblage des demi-carters
5	**36609**	3	Goujon d'assemblage des demi-carters
6	**HU 6**	6	Ecrou d'assemblage des demi-carters
7	**35751**	1	Joint des carters
8	**35752**	2	Cheminée de centrage des carters
			EMBIELLAGE - ROULEMENTS - JOINTS
30	**39972**	1	**Embiellage** complet avec cage à aiguilles 35104
31	**35104**	1	Cage à aiguilles ⌀ 12 × 15 L = 13,5
32	**37741**	1	Rondelle d'appui côté embrayage
33	**14403**	1	**Roulement** 20 × 47 × 14 côté embrayage
34	**37004**	1	Joint d'étanchéité 20 × 30 × 4,5 côté embrayage
35	**37034**	1	Rondelle d'appui du roulement
	18857	1	Graisseur en bout de l'arbre de vilebrequin
37	**37740**	1	Rondelle d'appui côté volant
38	**14292**	1	**Roulement** 17 × 40 × 12 côté volant
39	**37742**	1	Rondelle d'appui du roulement
40	**37616**	1	Joint d'étanchéité 16 × 30 × 4,5 côté volant
41	**37615**	1	Feutre d'étanchéité côté volant

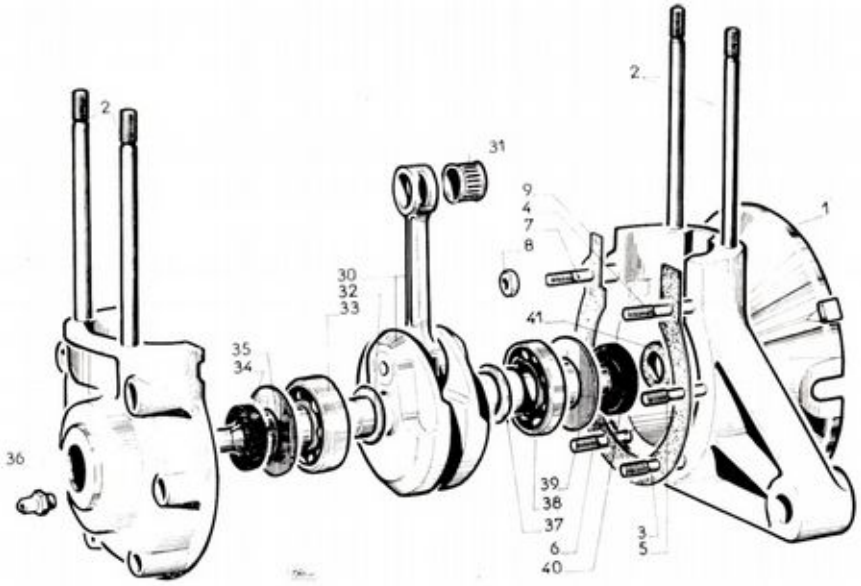

Offert par HTTP://enmobylette.free.fr

* Voir tableau d'appariage page 5.

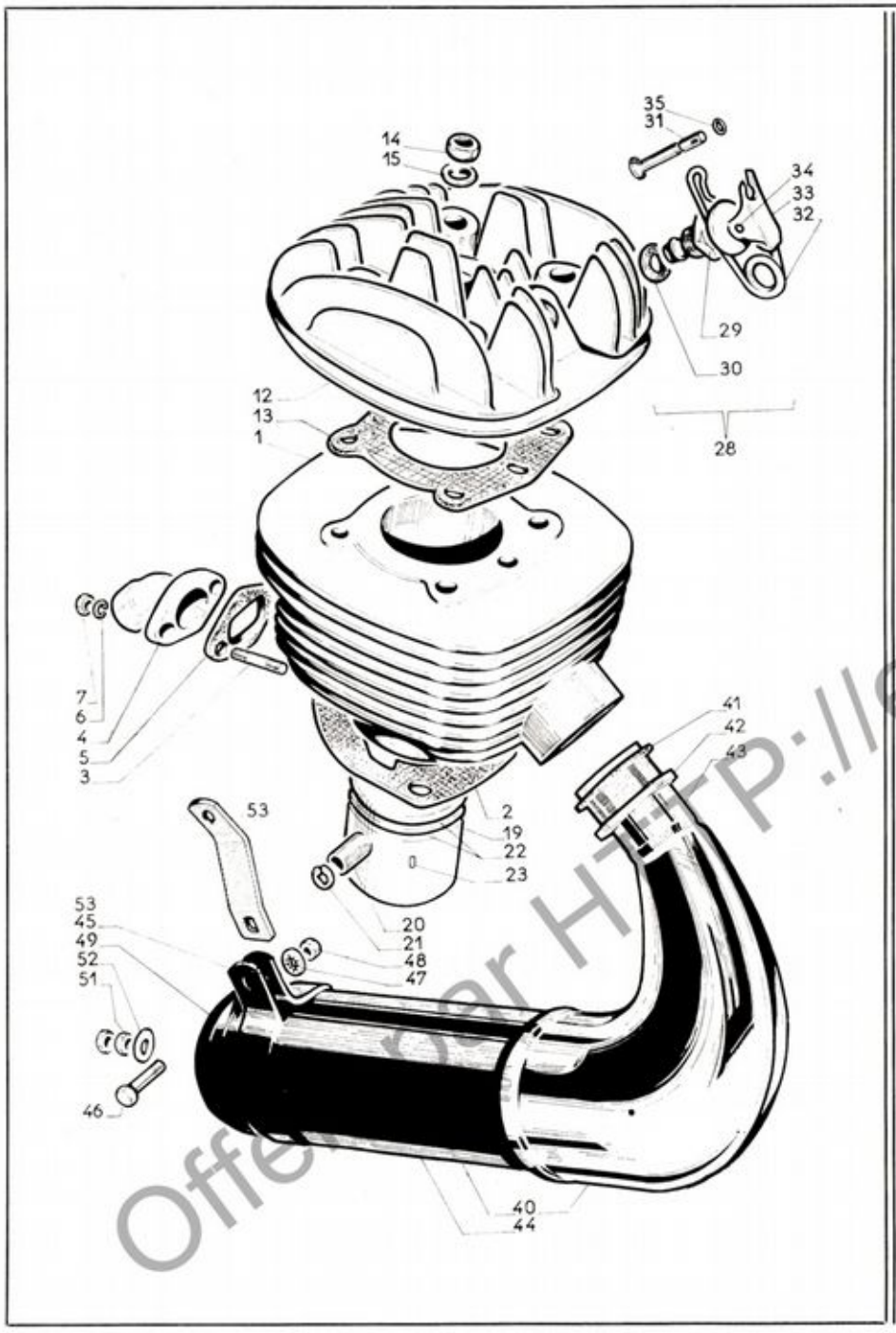

N° de dessin	N° des pièces	Nbre	DÉSIGNATION
			CYLINDRE
1	***41625 EB**	1	**Cylindre** avec goujons
2	**35749**	1	Joint de cylindre
3	**G5 15-10**	2	Goujon fixation raccord de carburateur
4	**37562**	1	**Raccord de carburateur**
5	**36226**	1	Joint du raccord
6	**W 5**	2	Rondelle Grower
7	**HU 5**	2	Ecrou
			CULASSE
12	**42177**	1	**Culasse**
13	**36123**	1	Joint de culasse
14	**HU 7**	4	Ecrou de fixation cylindre et culasse
15	**W 7**	4	Rondelle Grower
			PISTON
19	***36120 E**	1	**Piston** avec axe et segments
20	**27194**	1	Axe de piston ⌀ 12 L = 33
21	**22309**	2	Circlips
22	**38315**	2	Segment pour ergot
23	**V 190**	2	Goupille cannelée ⌀ 2 L = 6
			DÉCOMPRESSEUR
28	**32136**	1	**Décompresseur** complet
29	**31474**	1	Corps de décompresseur
30	**31152**	1	Joint du corps
31	**32133**	1	Soupape de décompresseur
32	**32134**	1	Ressort de décompresseur
33	**32132**	1	Levier
34	**32135**	1	Axe du levier
35	**40594**	1	Joint de soupape
			ÉCHAPPEMENT
40	**38594 B**	1	**Pot d'échappement** complet avec écrou et patte
41	**39240**	1	Joint du tuyau sur le cylindre
42	**40855**	1	Ecrou de fixation du tuyau au cylindre
43	**37636**	1	Partie avant de pot d'échappement
44	**37587**	1	Corps de pot d'échappement complet (parties centrales)
45	**37589**	1	Patte support de pot d'échappement
46	**H 6-20**	1	Vis de serrage de la patte
47	**37773**	1	Rondelle éventail
48	**HU 6**	1	Ecrou
49	**37578 E**	1	Partie arrière de pot d'échappement
51	**HU 6**	1	Ecrou d'assemblage du pot d'échappement
	38644	1	Ecrou PAL
52	**L 6**	1	Rondelle plate
53	**42513**	1	Biellette

Offert par HTTP://emmobylette.free.fr

APPARIAGE CYLINDRES ET PISTONS JEU 0.0.3

Tableau de correspondance. La lettre repère du cylindre est frappée sur le plan de joint de culasse et celle du piston sur la partie bombée supérieure.

CYLINDRES		PISTONS	
Lettre repère	Diamètre alésage	Lettre rep.re	Diamètre clésage
A	39,91	A	39,88
B	39,92	B	39,89
C	39,93	C	39,90
D	39,94	D	39,91
E	39,95	E	39,92
F	39,96	F	39,93
G	39,97	G	39,94
H	39,98	H	39,95
I	39,99	I	39,96

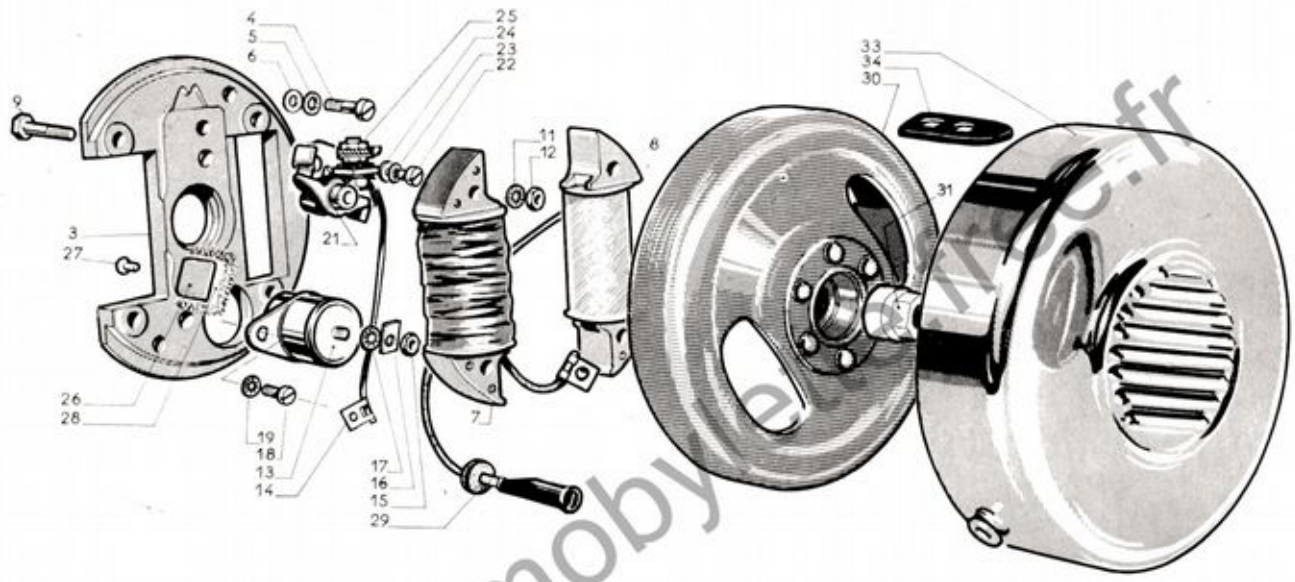

N° de dessin	N° des pièces	Nbre	DÉSIGNATION
			VOLANT MAGNÉTIQUE PEUGEOT
	35490 E	1	**Volant magnétique** complet (stator et rotor)
2	**34963 EB**	1	**Stator** complet avec bobines, condensateur, rupteur
3	**34963**	1	Stator nu
4	**C 5-20**	2	Vis de fixation du stator au carter
5	**32300**	2	Rondelle éventail
6	**31565**	2	Rondelle plate
7	**35488 E**	1	**Bobine d'allumage**
8	**35487 E**	1	**Bobine d'éclairage**
9	**35491**	4	Vis de fixation des bobines L = 28
11	**B 4**	4	Rondelle éventail
12	**HU 4**	4	Ecrou de fixation des bobines
13	**30911**	1	**Condensateur**
14	**35480 E**	1	Fil connexion condensateur au rupteur
15	**30911 B**	1	Ecrou fixant les fils sur le condensateur
16	**41571**	1	Frein d'écrou
17	**B 4**	1	Rondelle éventail
18	**41295**	1	Vis de fixation du condensateur
19	**B 4**	1	Rondelle éventail
21	**34931 E**	1	**Rupteur « Dahl »** complet
22	**41295**	1	Vis de fixation du rupteur
23	**B 4**	1	Rondelle éventail
24	**M 4**	1	Rondelle plate
25	**1744**	1	Borne complète du rupteur

N° de dessin	N° des pièces	Nbre	DÉSIGNATION
26	**30917**	1	Porte-graisseur
27	**34952**	1	Rivet de fixation du porte-graisseur
28	**31567**	1	Feutre graisseur de came
29	**31543**	1	Passe-fil lumière dans le carter
30	**35485 E**	1	**Rotor** (sans écrou)
31	**30907**	1	Ecrou de blocage du rotor
	O 45	1	**Arrache-volant**
33	**41474**	1	**Couvercle de volant**
34	**38485**	2	Bride de fixation du couvercle
			FIL DE BOUGIE
	40435	1	Fil de bougie L = 480 complet avec passe-fil et protecteur antiparasite
	35478	1	Passe-fil caoutchouc
	40434	1	Protecteur de bougie antiparasite
	39836	1	Manchon isolant
			BOUGIE
	1003 H	1	Bougie « Marchal » 35 avec joint
	1010	1	Joint de bougie

Offert par HTTP://emmobyle.free.fr

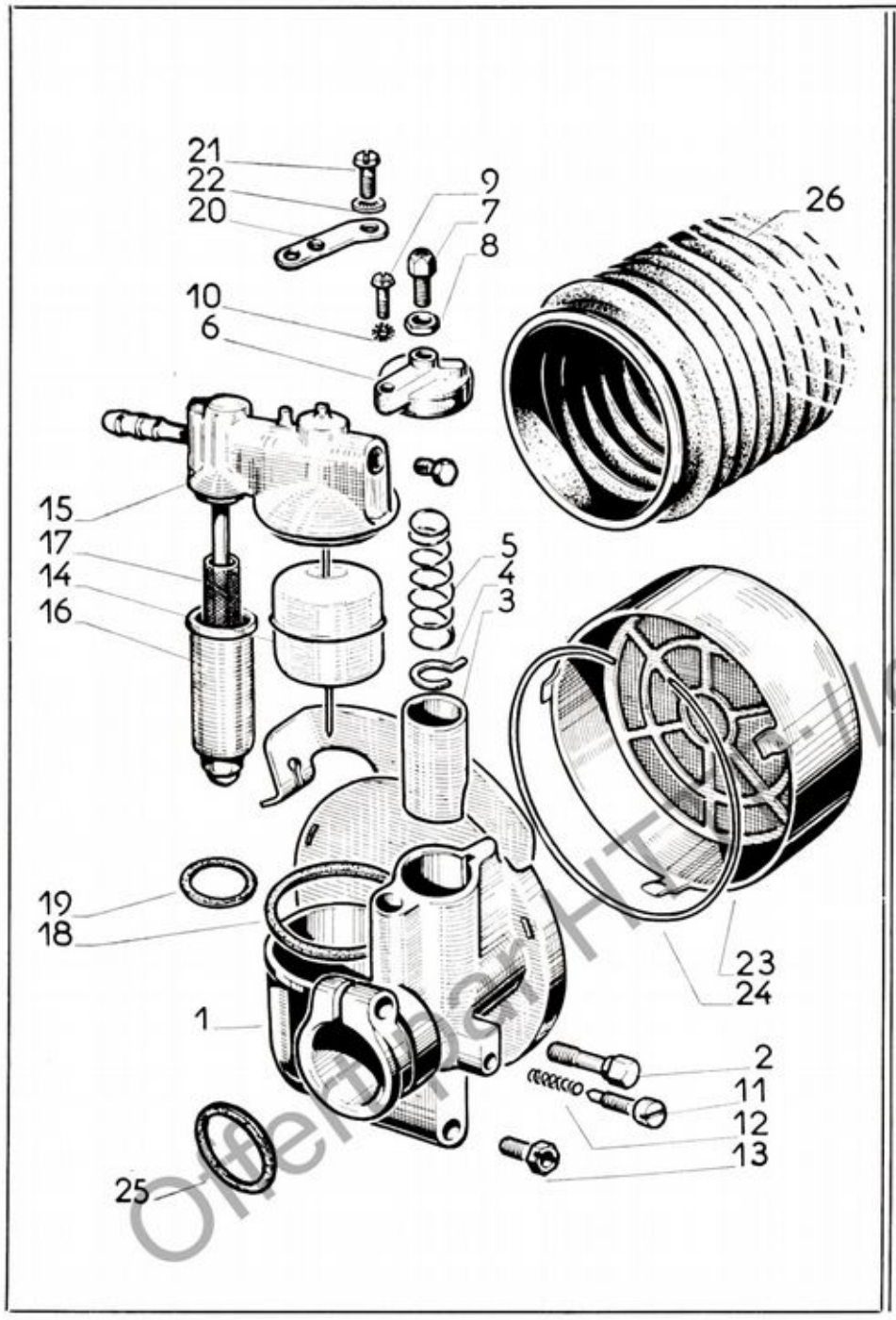

N° de dessin	N° des pièces	Nbre	DÉSIGNATION
			CARBURATEUR
	42589	1	**Carburateur « Gurtner » D 10.639** complet avec filtre à air et cuve à décantation
1	**7583**	1	Chambre de mélange montée avec volet d'air
2	**6171**	1	Vis de serrage du carburateur
3	**4649-10**	1	Volet des gaz
4	**6174**	1	Guide du volet des gaz
5	**3712**	1	Ressort du volet
6	**6163**	1	Chapeau de chambre
7	**1510**	1	Tendeur de gaine
8	**1511**	1	Ecrou du tendeur
9	**V 621**	1	Vis de fixation du chapeau
10	**B 4**	1	Rondelle éventail
11	**6546 G**	1	Vis ⌀ 5 de butée du volet des gaz
12	**5072**	1	Ressort de la vis de butée
13	**5012**	1	Gicleur rodage = 20 normal = 19
14	**6437**	1	Flotteur en laiton avec pointeau soudé
15	**7052**	1	Couvercle des cuves avec goujon (arrivée horizontale)
16	**6585**	1	Cuve de décantation
17	**4159**	1	Filtre de décantation
18	**6159**	1	Joint de la cuve de niveau
19	**6687**	1	Joint de la cuve de décantation
20	**6842**	1	Lame fixe-couvercle
21	**6596**	1	Vis de fixation lame
22	**B 5**	1	Rondelle éventail
23	**6397**	1	**Filtre à air** complet
24	**6221**	1	Jonc de fixation du filtre à air
25	**3876**	1	Joint fibre entre chambre et raccord ⌀ 13 × 18,5 épaisseur 1,5
26	**37534**	1	Manchon caoutchouc raccord de prise d'air

Offert par HTTP://enmobylette.free.fr

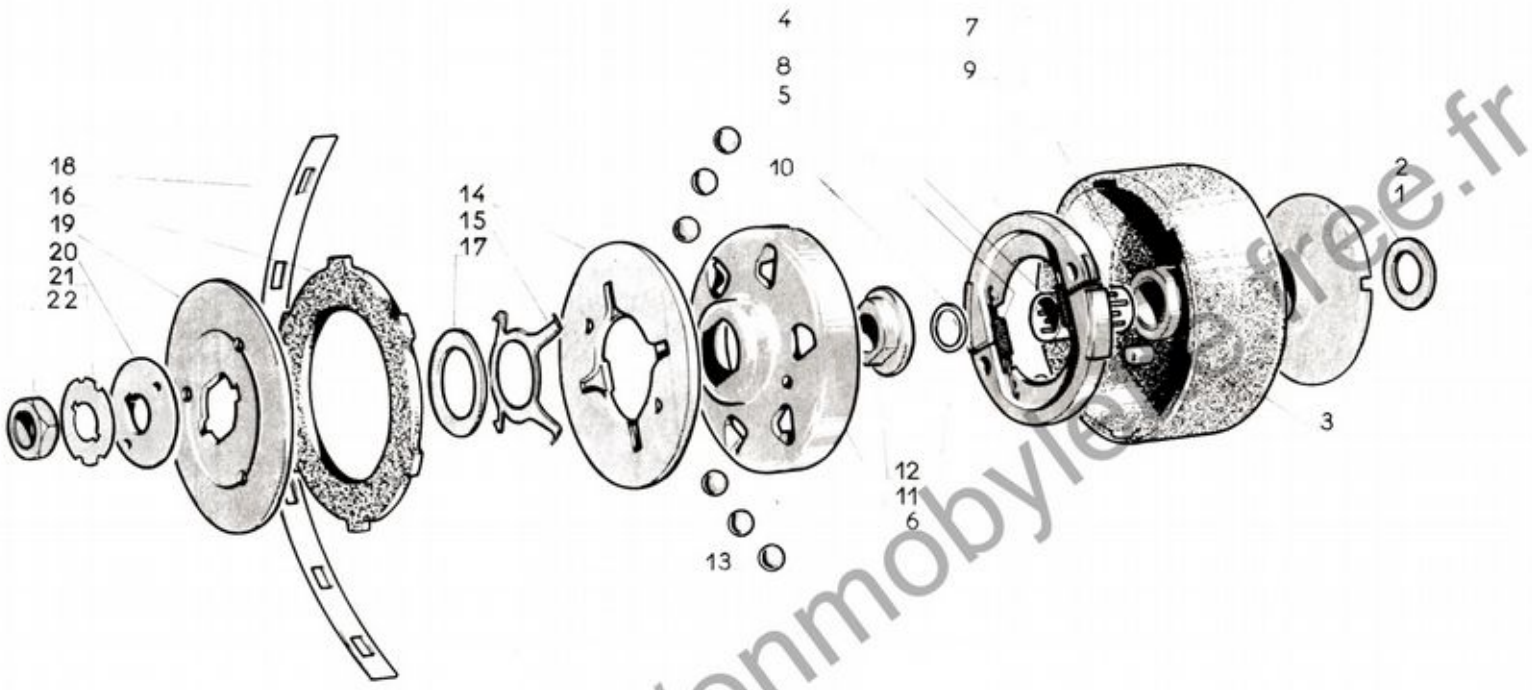

N° de dessin	N° des pièces	Nbre	DÉSIGNATION
			EMBRAYAGE AUTOMATIQUE A DISQUE
	42001	1	**Embrayage** complet avec poulie
1	**42998**	1	Rondelle de butée
2	**40729**	1	Flasque extérieur avec crans ⌀ extérieur 62
3	**42002**	1	Tambour extérieur avec support de mâchoires
4	**42007**	1	Jeu de mâchoires assemblées avec ressorts
5	**36148**	2	Ressort de mâchoire
6	**42008**	2	Jonc d'arrêt des mâchoires
7	**42009**	1	Canon de poulie
8	**37863**	2	Demi-cage en nylon
9	**37964**	10	Aiguilles ⌀ 2 × 15,8
10	**38601**	1	Joint d'étanchéité 15 × 19 × 2
11	**42011**	1	Tambour plateau d'appui

N° de dessin	N° des pièces	Nbre	DÉSIGNATION
12	**42010**	1	Noix du tambour plateau d'appui
13	**42020**	6	Bille ⌀ 11,90
14	**42017**	1	Flasque d'embrayage
15	**42015**	1	Ressort 4 branches
16	**42012**	1	Garniture d'embrayage
17	**42014 A**	1	Rondelle de réglage - épaisseur 1,2
17	**42014 B**	1	— — — 1,4
17	**42014 C**	1	— — — 1,6
17	**42014 D**	1	— — — 1,8
18	**42016**	1	Lame ressort de garniture
19	**42018**	1	Plateau d'appui extérieur
20	**42033**	1	Rondelle de serrage
21	**42034**	1	Frein d'écrou
22	**42035**	1	Ecrou 17 sur plat

Offert par HTTP://enmobylette.free.fr

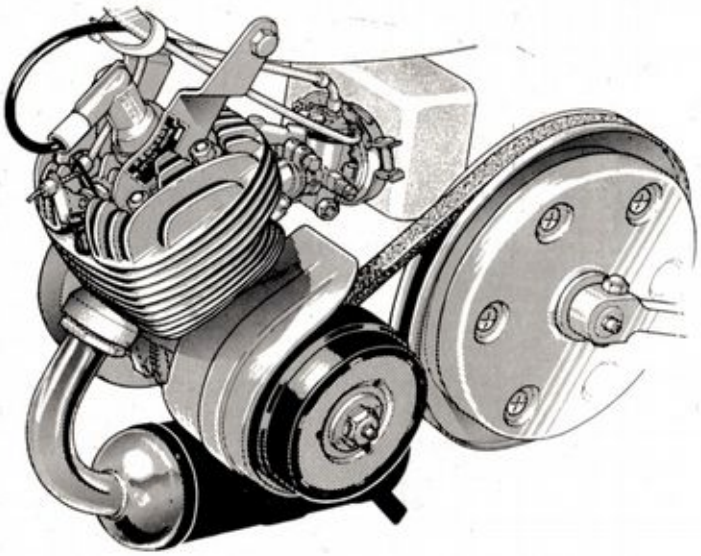

Moteur BBV 'M'

TABLE DES MATIÈRES

Désignation	Page
PARTIE MOTEUR	
Appariage cylindre et piston	11
Bougie	11
Carter-moteur	9
Carburateur	13
Culasse	10
Cylindre	10
Décompresseur	10
Echappement	10
Embiellage - roulement - joints	9
Embrayage variateur	12
Fil de bougie	11
Piston	10
Volant magnétique	11

N° de dessin	N° des pièces	Nbre	DÉSIGNATION
			CARTER-MOTEUR
1	**40025** **37007 E**	1	**Carter-moteur** droit et gauche assemblés avec goujons
2	**35753**	4	Goujon de fixation cylindre et culasse
3	**35761**	1	Goujon d'assemblage des demi-carters
4	**G 6-37-12**	1	— — — —
5	**36609**	1	— — — —
6	**36608**	2	— — — —
7	**G 6-45-12**	1	— —
8	**HU 6**	6	Ecrou d'assemblage des demi-carters
9	**35751**	1	Joint des carters
10	**35752**	2	Cheminée de centrage des carters
			EMBIELLAGE - ROULEMENTS - JOINTS
30	**40028 B**	1	**Embiellage** complet avec cage à aiguilles 35104
31	**35104**	1	Cage à aiguilles ⌀ 12 × 15 L = 13,5
32	**37741**	1	Rondelle d'appui côté embrayage
33	**14403**	1	**Roulement** 20 × 47 × 14 côté embrayage
34	**37004**	1	Joint d'étanchéité 20 × 30 × 4,5 côté embrayage
35	**37034**	1	Rondelle d'appui du roulement
36	**18857**	1	Graisseur en bout de l'arbre de vilebrequin
37	**37740**	1	Rondelle d'appui côté volant
38	**14292**	1	**Roulement** 17 × 40 × 12 côté volant
39	**37742**	1	Rondelle d'appui du roulement
40	**37616**	1	Joint d'étanchéité 16 × 30 × 4,5 côté volant
41	**37615**	1	Feutre d'étanchéité côté volant

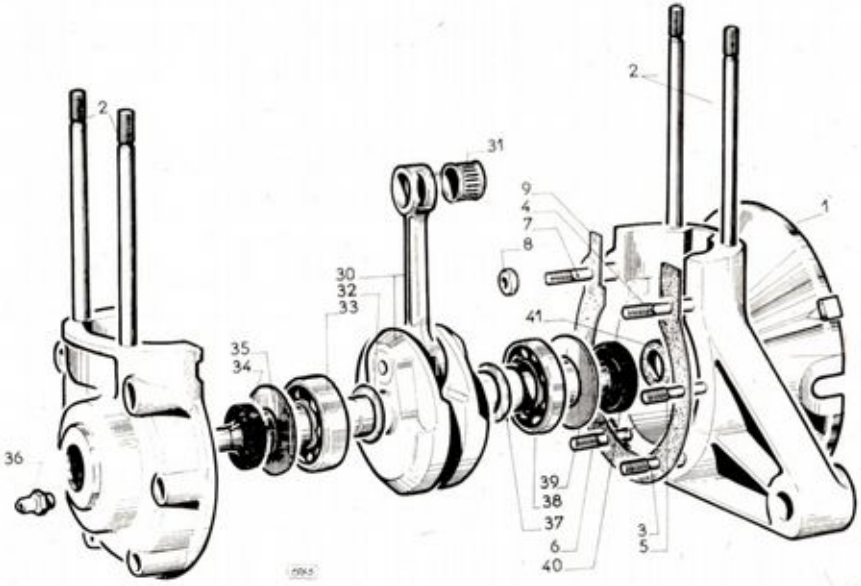

Offert par HTTP://enmobylette.free.fr

* Voir tableau d'appariage page 11.

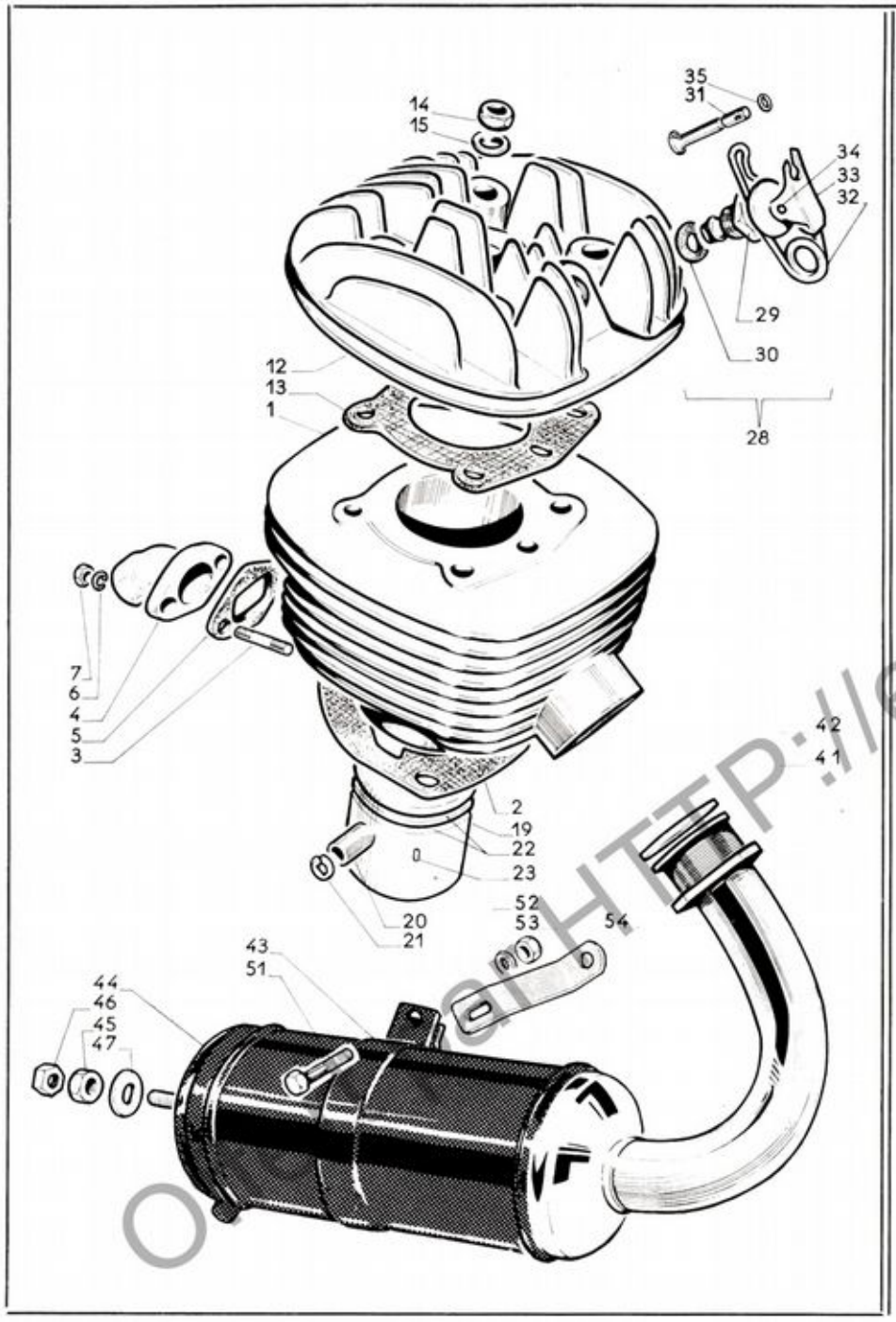

N° de dessin	N° des pièces	Nbre	DÉSIGNATION
			CYLINDRE
1	**41625 EB***	1	**Cylindre** avec goujons
2	**35749**	1	Joint de cylindre
3	**G 5-15-10**	2	Goujon de fixation raccord de carburateur
4	**36992**	1	**Raccord de carburateur**
5	**36226**	1	Joint du raccord
6	**W 5**	2	Rondelle Grower
7	**HU 5**	2	Ecrou
			CULASSE
12	**42177**	1	**Culasse**
13	**36123**	1	Joint de culasse
14	**HU 7**	4	Ecrou de fixation cylindre et culasse
15	**W 7**	4	Rondelle Grower
			PISTON
19	**36120 E**	1	**Piston** avec axe et segments
20	**27194**	1	Axe de piston ⌀ 12 L = 33
21	**22309**	2	Circlips
22	**38315**	2	Segment pour ergot
23	**V 190**	2	Goupille cannelée ⌀ 2 L = 6
			DÉCOMPRESSEUR
28	**32136**	1	**Décompresseur** complet
29	**31474**	1	Corps de décompresseur
30	**31152**	1	Joint du corps
31	**32133**	1	Soupape de décompresseur
32	**32134**	1	Ressort de décompresseur
33	**32132**	1	Levier
34	**32135**	1	Axe du levier
35	**40594**	1	Joint de soupape
			ÉCHAPPEMENT
	40500 E	1	**Pot d'échappement** complet
41	**40855**	1	Ecrou du tuyau
42	**39240**	1	Joint du tuyau sur cylindre
43	**40510**	1	Patte support de pot
44	**40502**	1	Cône AR complet
45	**HU 6**	1	Ecrou
46	**38644**	1	Contre-écrou PAL
47	**L 6**	1	Rondelle plate
51	**H 6-20**	1	Vis de fixation sur biellette
52	**37773**	1	Rondelle éventail
53	**HU 6**	1	Ecrou
54	**41222**	1	Biellette fixation pot d'échappement

Original HTTP://enmobylette.free.fr

APPARIAGE CYLINDRES ET PISTONS JEU 0.0.3

Tableau de correspondance. La lettre repère du cylindre est frappée sur le plan de joint de culasse et celle du piston sur la partie bombée supérieure.

CYLINDRES		PISTONS	
Lettre repère	Diamètre alésage	Lettre repère	Diamètre alésage
A	39,91	A	39,88
B	39,92	B	39,89
C	39,93	C	39,90
D	39,94	D	39,91
E	39,95	E	39,92
F	39,96	F	39,93
G	39,97	G	39,94
H	39,98	H	39,95
I	39,99	I	39,96

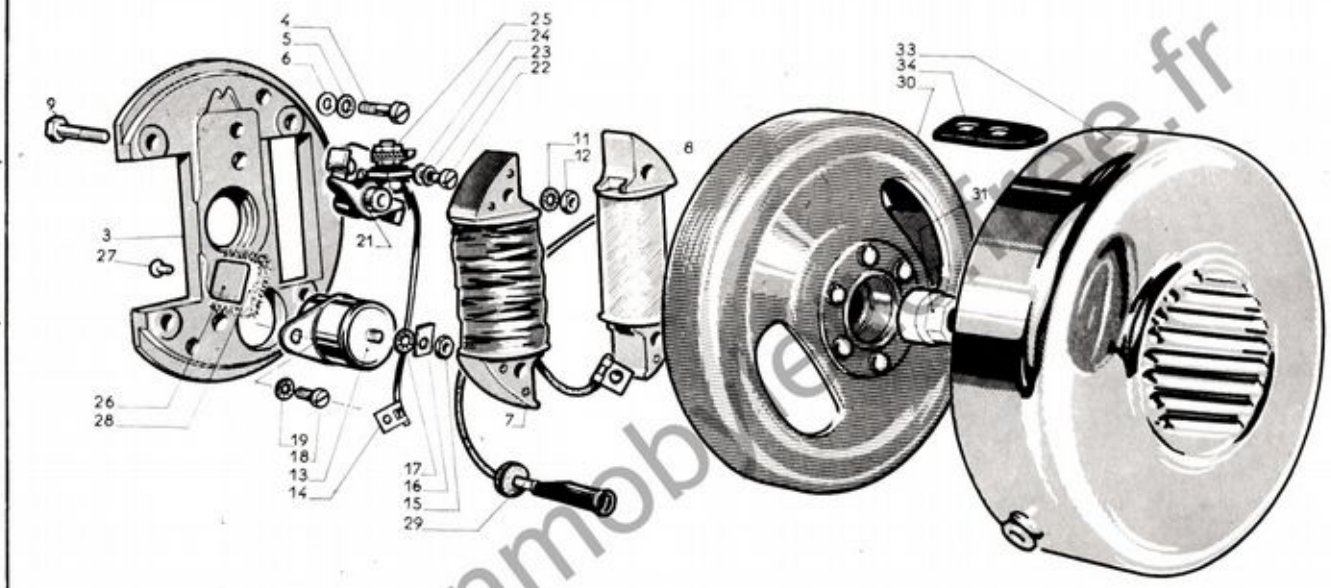

N° de dessin	N° des pièces	Nbre	DÉSIGNATION
			VOLANT MAGNÉTIQUE PEUGEOT
	35490 E	1	**Volant magnétique** complet (stator et rotor)
	34963 EB	1	**Stator** complet avec bobines, condensateur, rupteur
3	**34963**	1	Stator nu
4	**C 5-20**	2	Vis de fixation du stator au carter
5	**32300**	2	Rondelle éventail
6	**31565**	2	Rondelle plate
7	**35488 E**	1	**Bobine d'allumage**
8	**35487 E**	1	**Bobine d'éclairage**
9	**35491**	4	Vis de fixation des bobines L = 28
11	**B 4**	4	Rondelle éventail
12	**HU 4**	4	Ecrou de fixation des bobines
13	**30911**	1	**Condensateur**
14	**35480 E**	1	Fil connexion condensateur au rupteur
15	**30911 B**	1	Ecrou fixant les fils sur le condensateur
16	**41571**	1	Frein d'écrou
17	**B 4**	1	Rondelle éventail
18	**41295**	1	Vis de fixation du condensateur
19	**B 4**	1	Rondelle éventail
21	**34931 E**	1	**Rupteur DAHL** complet
22	**41295**	1	Vis de fixation du rupteur
23	**B.4**	1	Rondelle éventail
24	**M.4**	1	Rondelle plate
25	**1744**	1	Borne complète du rupteur
26	**30917**	1	Porte-graisseur
27	**34952**	1	Rivet de fixation du porte-graisseur
28	**31567**	1	Feutre graisseur de came
29	**31543**	1	Passe-fil lumière dans le carter
30	**35485 E**	1	**Rotor** (sans écrou)
31	**30907**	1	Ecrou de blocage du rotor
	O 45	1	**Arrache-volant**
33	**41474**	1	**Couvercle de volant**
34	**38485**	2	Bride de fixation du couvercle
			FIL DE BOUGIE
	40435	1	Fil de bougie L = 480 complet avec passe-fil et protecteur antiparasite
	35478	1	Passe-fil caoutchouc
	40434	1	Protecteur de bougie antiparasite
	39836	1	Manchon isolant
			BOUGIE
	1003 H	1	Bougie MARCHAL 35 avec joint
	1010	1	Joint de bougie

Offert par HTTP://enmoto.free.fr

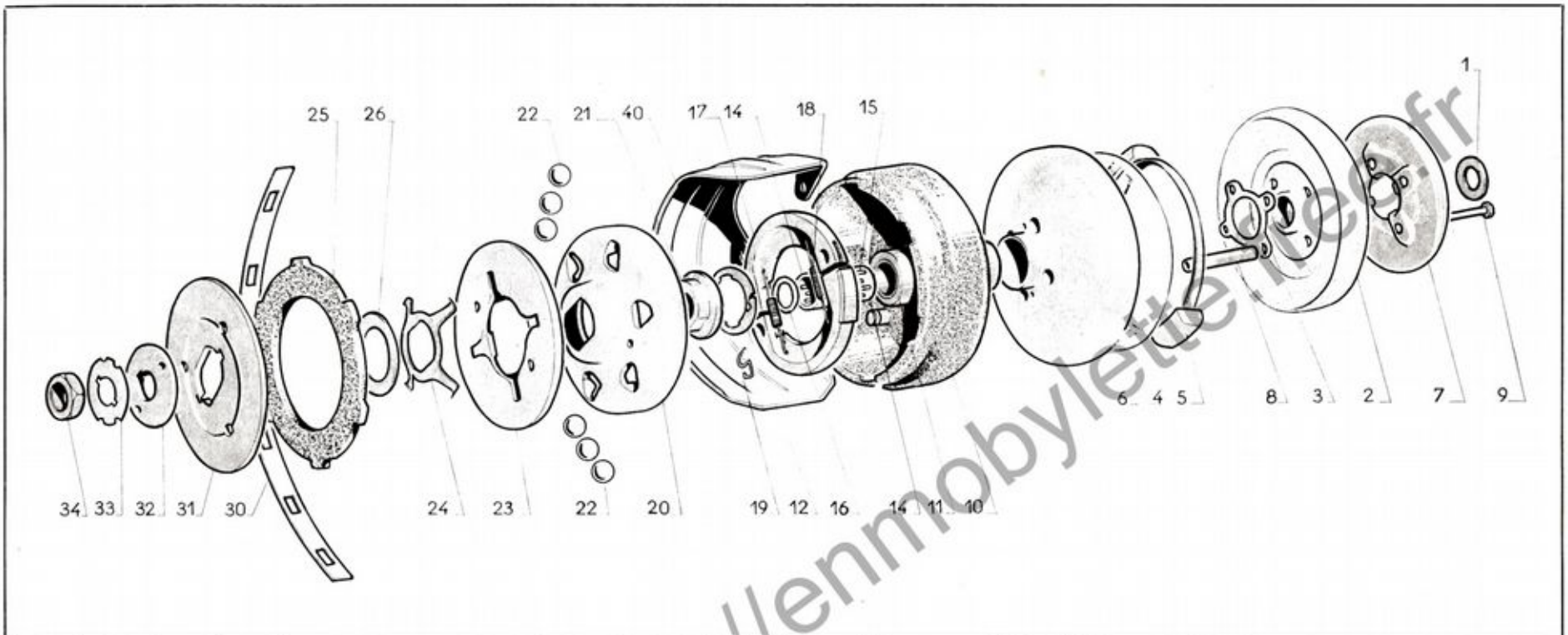

N° de dessin	N° des pièces	Nbre	DÉSIGNATION
			VARIATEUR - EMBRAYAGE A DISQUE
	42222	1	**Ensemble variateur** à masselottes embrayage
1	**39356**	1	Rondelle de butée
2	**41973**	1	Plateau intérieur en nylon
3	**43155**	1	Rondelle renfort
4	**42809**	1	Disque CIPONYL
5	**41970 C**	1	**Ensemble masselottes** avec ressort et disque CYPONYL
6	**38504 B**	1	Flasque mobile
7	**39599**	1	Raidisseur
8	**38520**	4	Entretoise
9	**38522**	4	Vis d'assemblage du variateur
10	**42022**	1	Tambour extérieur
11	**42025**	1	Canon de poulie
12	**38178**	1	Anneau inter-locking
—	**38524**	1	Cage à aiguilles partie centrale
14	**37863**	2	Demi-cage à aiguilles
15	**37964**	15	Aiguille ⌀ 2 × 15,8
16	**38601**	1	Joint d'étanchéité
17	**42007**	1	**Jeu de mâchoires** assemblées avec ressort
18	**36148**	2	Ressort de mâchoires
19	**42008**	2	Jonc d'arrêt des mâchoires
20	**42011**	1	Tambour plateau d'appui
21	**42010**	1	Noix du tambour plateau d'appui
22	**42020**	6	Bille ⌀ 11,90
23	**42017**	1	Flasque d'embrayage
24	**42015**	1	Ressort
25	**42012**	1	**Garniture d'embrayage**
26	**42014 A**	1	Rondelle de réglage - épaisseur 1,2
—	**42014 B**	1	— — — 1,4
—	**42014 C**	1	— — — 1,6
—	**42014 D**	1	— — — 1,8
30	**42016**	1	Ressort de garniture d'embrayage
31	**42018**	1	Plateau d'appui extérieur
32	**42033**	1	Rondelle de serrage
33	**42034**	1	Frein d'écrou
34	**42035**	1	Ecrou de serrage ⌀ 12 pas 100, 17 sur plats
	42603	1	**Ensemble embrayage à disque**
			PROTECTEUR DE COURROIE
40	**40687**	1	Protecteur
	V 16969	4	Rondelle plate
	37773	4	Rondelle éventail

Offert par HTTP://enmobylette.free.fr

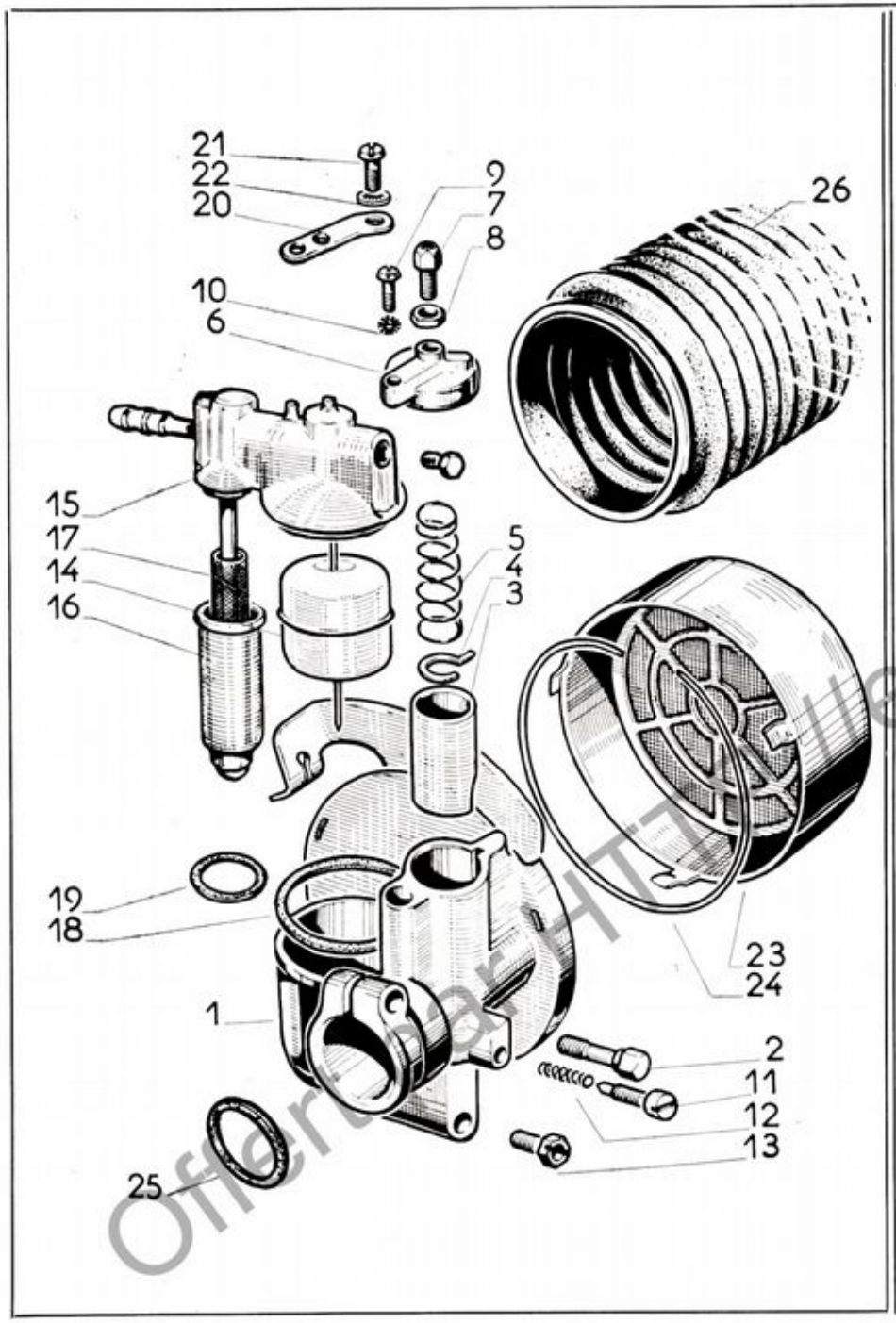

N° de dessin	N° des pièces	Nbre	DÉSIGNATION
			CARBURATEUR
	42308	1	**Carburateur GURTNER D 12.642** complet avec filtre à air et cuve à décantation
1	**7585**	1	Chambre de mélange montée avec volet d'air
2	**6171**	1	Vis de serrage du carburateur
3	**4649/8**	1	Volet des gaz
4	**6174**	1	Guide du volet des gaz
5	**3712**	1	Ressort du volet
6	**6163**	1	Chapeau de chambre
7	**1510**	1	Tendeur de gaine
8	**1511**	1	Ecrou du tendeur
9	**V 621**	1	Vis de fixation du chapeau
10	**B 4**	1	Rondelle éventail
11	**6546 G**	1	Vis ⌀ 5 de butée du volet des gaz
12	**5072**	1	Ressort de la vis de butée
13	**5012**	1	Gicleur rodage = 20 normal = 19
14	**6437**	1	Flotteur en laiton avec pointeau soudé
15	**7052**	1	Couvercle des cuves avec goujon (arrivée horizontale)
16	**6585**	1	Cuve de décantation
17	**4159**	1	Filtre de décantation
18	**6159**	1	Joint de la cuve de niveau
19	**6687**	1	Joint de la cuve de décantation
20	**6842**	1	Lame fixe-couvercle
21	**6596**	1	Vis de fixation lame
22	**B 5**	1	Rondelle éventail
23	**6397**	1	**Filtre à air** complet
24	**6221**	1	Jonc de fixation du filtre à air
25	**3876 B**	1	Joint en papier indéchirable
26	**37534**	1	Manchon caoutchouc raccord de prise d'air

Offert par HTTP://lenmobylette.free.fr

TABLE DES MATIÈRES

Désignation	Page
PARTIE CYCLE	
Antivol	29
Avertisseur	27
Béquille	17
Cadre	17
Capotages	17
Commandes au guidon	23
Compteur	27
Direction	24
Feu rouge	28
Fixation moteur	24
Fils	28
Fourche télescopique	18
Garde-boue arrière	19
Garde-boue avant	19
Guidons	21
Pédalier - Transmission	20
Moyeu arrière	26
Moyeu avant	25
Outillage	29
Pare-chaîne	17
Pompe	29
Pédales	29
Phare	28
Poignées de guidon	21
Porte-bagages	17
Réservoir d'essence	17
Roue arrière	26
Roue avant	25
Roue libre	29
Selles	28
Suspension	17
Tendeur de chaîne	28
Transmission chaîne	29

PARTIE CYCLE COMPLÈTE

TLS 'M'

Offert par HTTP://emobylette.free.fr

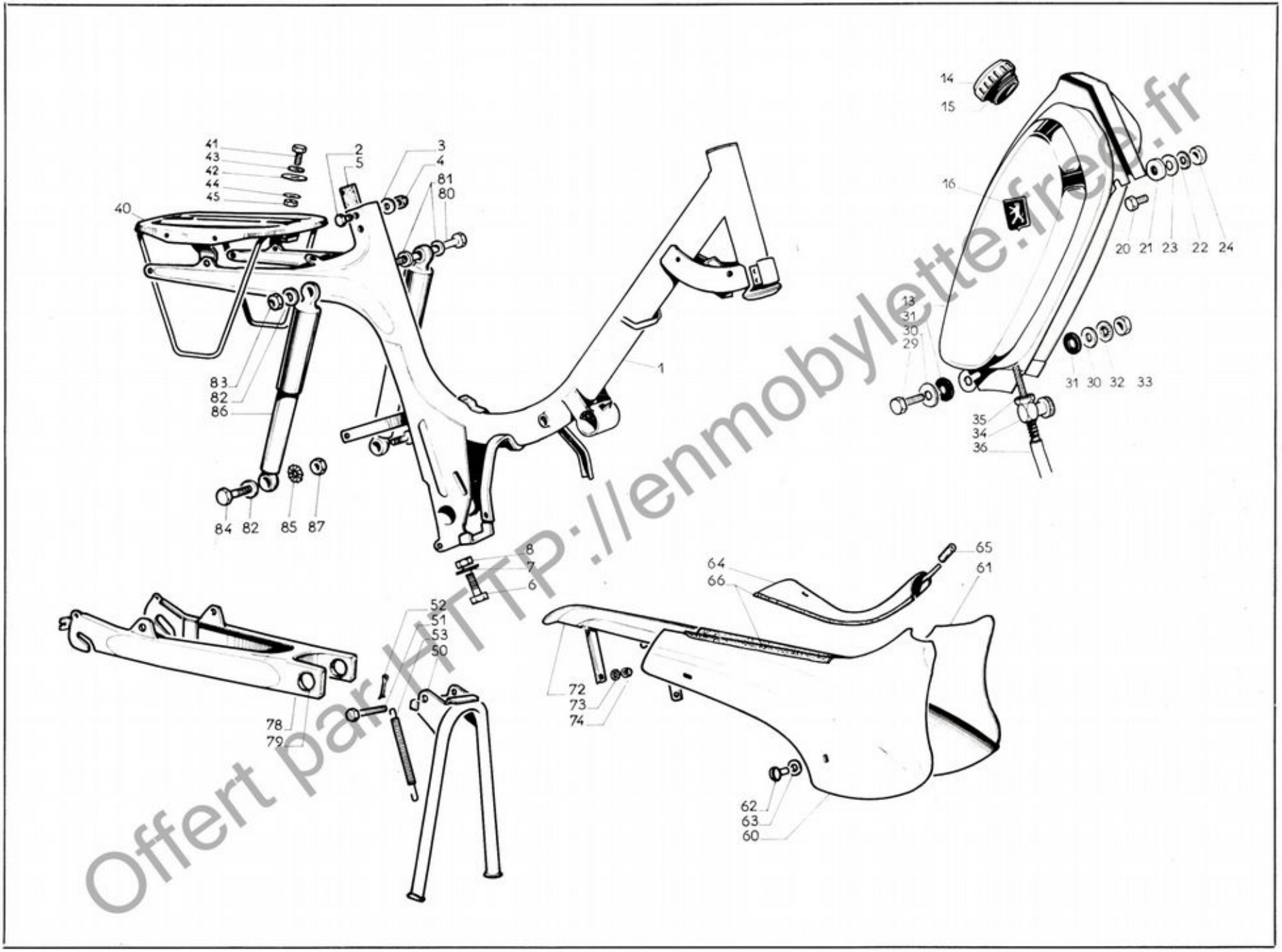

Offert par HTTP://enmobylette.free.fr

N° de dessin	N° des pièces	Nbre	DÉSIGNATION
			CADRE
1	**43541**	1	**Cadre** avec cône et cuvette de direction
2	**H 7 15**	2	Vis de serrage de selle
3	**M 6**	2	Rondelle
4	**HR 7**	2	Ecrou
5	**V 17131**	1	Plaquette caoutchouc supérieure tube de selle
6	**H 8 55**	1	Vis de blocage du tube d'articulation
7	**B 8**	1	Rondelle éventail
8	**HU 8**	1	Ecrou
	39864	1	Ecusson autocollant
			RÉSERVOIR D'ESSENCE
13	**43546**	1	**Réservoir d'essence** flancs chromés avec bouchon
14	**41153**	1	Bouchon réservoir
15	**40389**	1	Joint de bouchon
16	**40177**	2	Ecusson
			Fixation à l'avant
20	**H 6 20**	2	Vis de fixation
21	**43601**	2	Entretoise
22	**42987**	4	Rondelle éventail
23	**M 6**	2	Rondelle plate
24	**HU 6**	2	Ecrou
			Fixation à l'arrière
29	**H 7 65**	1	Vis de fixation à l'arrière
30	**L 6**	4	Rondelle plate
31	**36795**	2	Rondelle Rilsan
32	**B 7**	1	Rondelle éventail
33	**HU 7**	1	Ecrou
34	**1165**	1	**Robinet essence**
35	**1165 B**	1	Cuvette avec joint entre robinet et réservoir
36	**1163**	0m240	**Tuyau essence** (se vend au mètre)
			PORTE-BAGAGES
40	***38530**	1	**Porte-bagages**
41	**H 5-10**	2	Vis de fixation au garde-boue
42	**V 638**	2	Rondelle de renfort
43	**V 644 B**	4	Rondelle plate
44	**37370**	4	Rondelle éventail
45	**HU 5**	4	Ecrou
			BÉQUILLE
50	***37512 B**	1	**Béquille** centrale
51	**38736**	1	Vis fixation de béquille
52	**V 1,5-20**	1	Goupille fendue
53	**37513**	1	Ressort de béquille
			CAPOTAGES
60	***43529**	1	**Capotage droit**
61	***43528**	1	**Capotage gauche**
62	**P 5-8**	5	Vis de fixation capotages
63	**42325**	5	Rondelle Rilsan
64	**43533**	1	**Protection supérieure des capotages**
65	**38045**	1	Manchon élastique de la fourchette ⌀ 4×7, L = 30
66	**31662**	2	Bordure caoutchouc L = 0 m 184 (se vend au mètre)
66	**31662**	2	Bordure caoutchouc droite L = 0 m 265 (se vend au mètre)
			PARE-CHAINE
72	***37960 E**	1	**Pare-chaîne**
73	**37370**	1	Rondelle éventail
74	**HR 5**	1	Ecrou
			SUSPENSION ARRIÈRE
78	**41189**	1	**Ensemble bras** suspension arrière
79	**37826 B**	2	Remboîtage
80	**38508**	1	Axe supérieur des coulisseaux
81	**V 16841**	3	Rondelle ⌀ 10×20×1,5
82	**L 7**	3	Rondelle ⌀ 8,5×20×1,5
83	**V 16915**	1	Ecrou
84	**H 8-35**	2	Vis de fixation inférieure des coulisseaux droit et gauche
85	**B 8**	3	Rondelle éventail
86	**37483**	2	Coulisseau
87	**HU 8**	2	Ecrou

Offert par HTTP://emmobylette.free.fr

* Ne pas omettre de préciser le coloris.

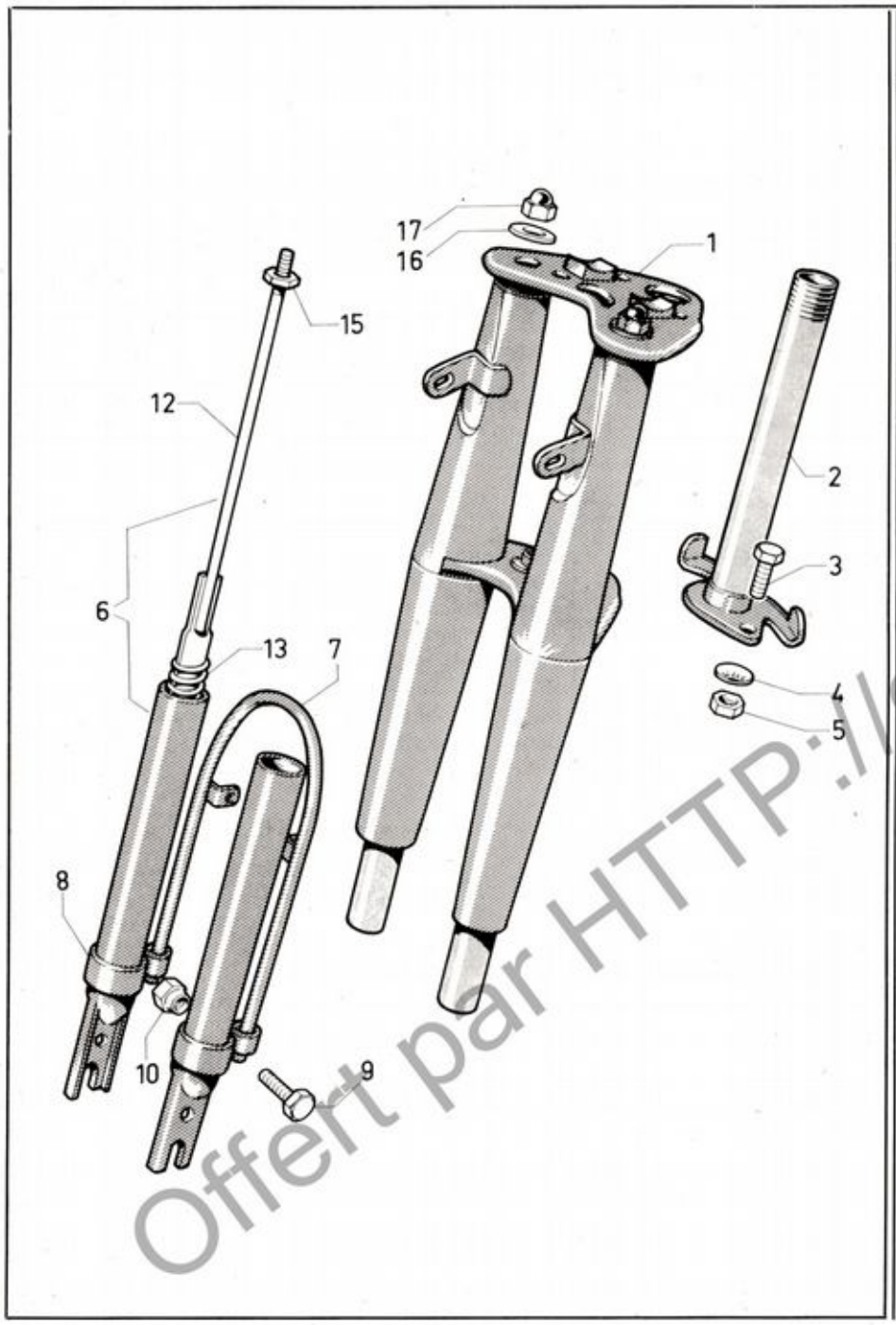

N° de dessin	N° des pièces	Nbre	DÉSIGNATION
			FOURCHE TÉLESCOPIQUE
	*43510	1	**Fourche télescopique** sans tube de pivot
1	*43478	1	**Ensemble platines**
2	37019 E	1	Tube de pivot avec entraîneur
3	H 6-16	1	Vis fixation entraîneur
4	32668	1	Rondelle éventail
5	HU 6	1	Ecrou
6	40287	2	Ensemble tube extérieur avec patte tige et ressort
7	43513	1	Pont support de garde-boue
8	43002	2	Collier fixation pont
9	H 6-22	2	Vis de fixation du pont
10	43003	2	Ecrou
—	40421	1	Guide gaine commande de compteur
12	40289	2	Ensemble attache-ressort partie supérieure
13	40310	2	Ressort
15	HM 7	2	Ecrou
16	L 6	2	Rondelle d'appui
17	HR 7	2	Ecrou à calotte chromé
	40415	2	Butée de fourche

Offert par HTTP://enmobylette.free.fr

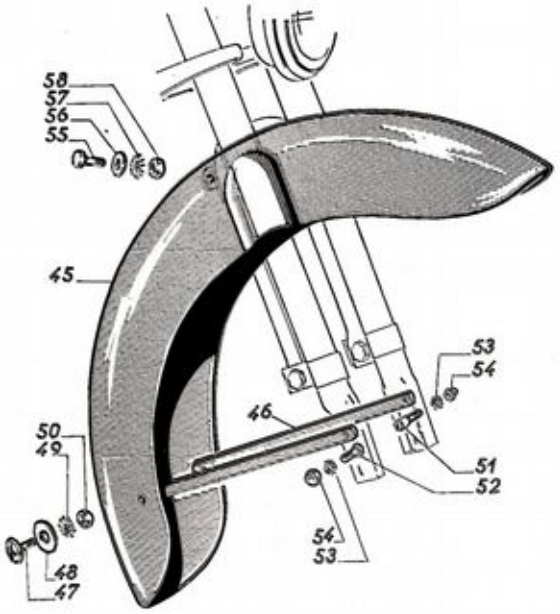

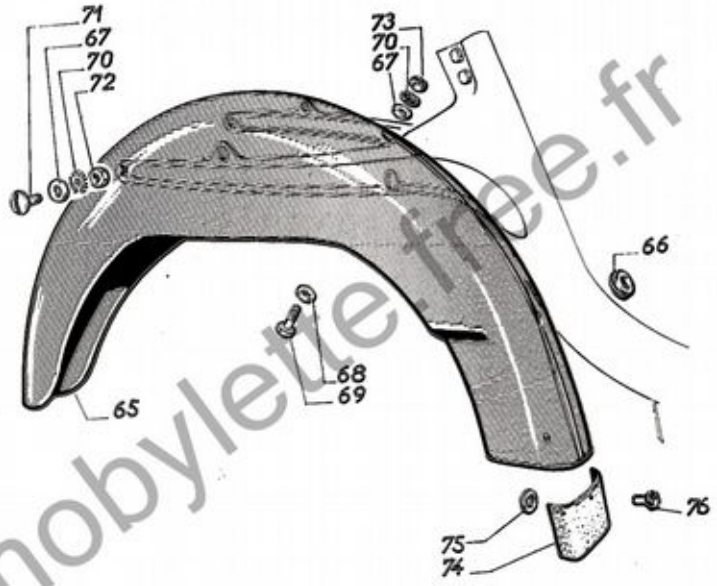

N° de dessin	N° des pièces	Nbre	DÉSIGNATION
			GARDE-BOUE AVANT
45	***43518**	1	**Garde-boue avant**
46	***43519**	2	Tringle de garde-boue
47	**P 6-12**	2	Vis de fixation au garde-boue
48	**42325**	2	Rondelle Rilsan
49	**37773**	2	Rondelle éventail
50	**HU 6**	2	Ecrou
51	**42156**	1	Vis arrêt de patte réaction
52	**H 7-17**	1	Vis de fixation tringle sur fourche
53	**42160**	2	Rondelle éventail
54	**HR 7**	2	Ecrou borgne
55	**H 6-10**	2	Vis de fixation supérieure
56	**V 643 C**	2	Rondelle plate
57	**37773**	2	Rondelle éventail
58	**HU 6**	2	Ecrou

N° de dessin	N° des pièces	Nbre	DÉSIGNATION
			GARDE-BOUE ARRIÈRE
65	***37509**	1	**Garde-boue arrière**
66	**41122**	1	Protecteur caoutchouc ⌀ 8 × 26 × 19
67	**42325**	3	Rondelle Rilsan
68	**V 644 B**	1	Rondelle plate
69	**V 11636**	1	Vis de fixation au centre
70	**37370**	3	Rondelle éventail
71	**P 5-10**	2	Vis de fixation latérale
72	**HM 5**	2	Ecrou
73	**HU 5**	1	Ecrou
74	**38068**	1	Bavette caoutchouc
75	**M 4**	3	Rondelle
76	**42997**	3	Rivet

Offert par HTTP://enmobylette.free.fr

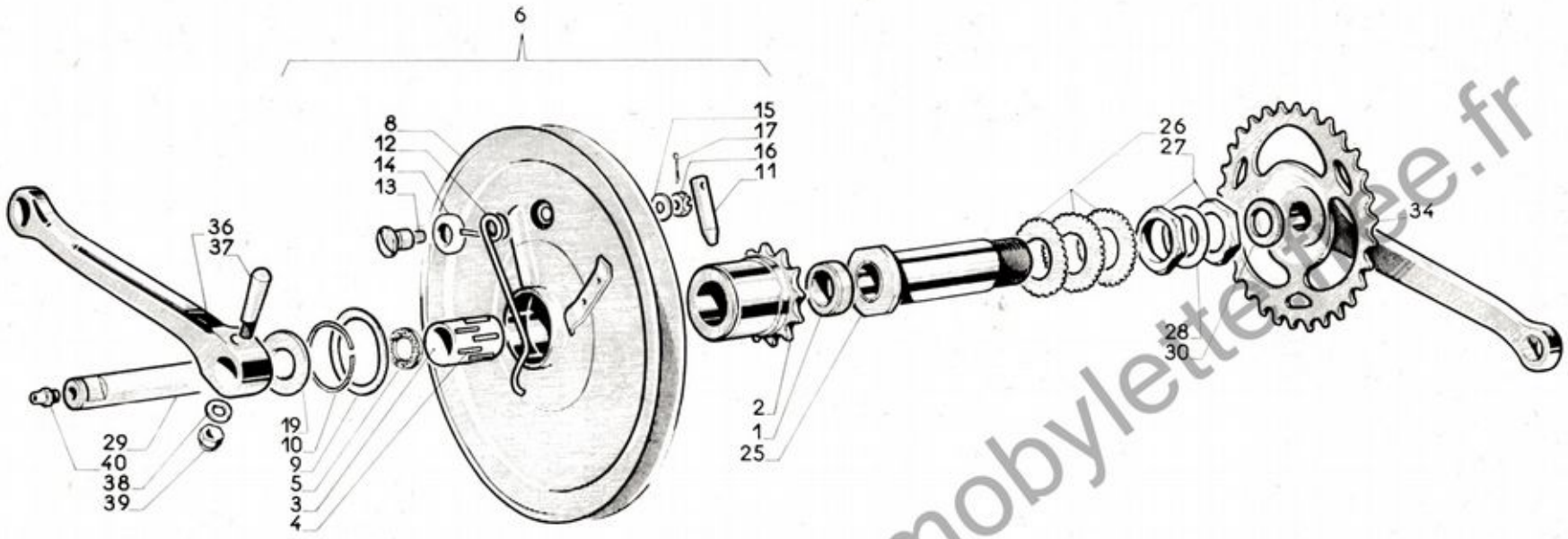

N° de dessin	N° des pièces	Nbre	DÉSIGNATION
			DÉMULTIPLICATION-TRANSMISSION
1	**38610**	1	Rondelle de butée du pignon ⌀ 16,5 × 28, ép. 9
2	**41691**	1	Pignon de relais 13 dents
3	**37711**	2	Demi-cage à aiguilles (en nylon)
4	**37844**	12	Aiguille ⌀ 3 L = 15,8
5	**36107**	1	Feutre d'étanchéité
6	**41695**	1	**Ensemble poulie réceptrice** avec pignon 13 dents de relais et verrouillage central montés
8	**37758**	1	Poulie réceptrice nue
9	**38406**	1	Rondelle d'appui de la poulie ⌀ 38 × 44, ép. 6/10
10	**37838**	1	Jonc d'arrêt de la poulie
11	**37765**	1	Doigt de verrouillage
12	**37764**	1	Ressort de verrouillage
13	**37766**	1	Vis de fixation du ressort
14	**37834**	1	Coupelle du ressort
15	**M 6**	1	Rondelle plate
16	**HBK 7**	1	Ecrou crenelé
17	**V 2-25**	1	Goupille fendue
19	**36104**	1	Rondelle de butée extérieure
—	**40732**	1	**Courroie trapézoïdale**
			PÉDALIER
25	**37325**	1	Tube axe d'articulation avec remboîtage
26	**V 16909**	3	Rondelle de jeu ⌀ 26,2 × 42 × 1
27	**40442**	2	Ecrou de réglage
28	**V 16910**	1	Rondelle entre écrous
29	**37326**	1	Axe de pédalier L = 201
30	**V 17068**	1	Rondelle ⌀ 16 × 26 × 1
34	**37843**	1	**Manivelle droite** avec roue dentée 30 dents
36	**42706**	1	**Manivelle gauche**
37	**V 947**	2	Clavette avec rondelle et écrou
38	**V 643 C**	2	Rondelle
39	**HR 6**	2	Ecrou
40	**18857 B**	1	Graisseur en bout de l'axe de pédalier

Offert par HTTP://emmobylette.free.fr

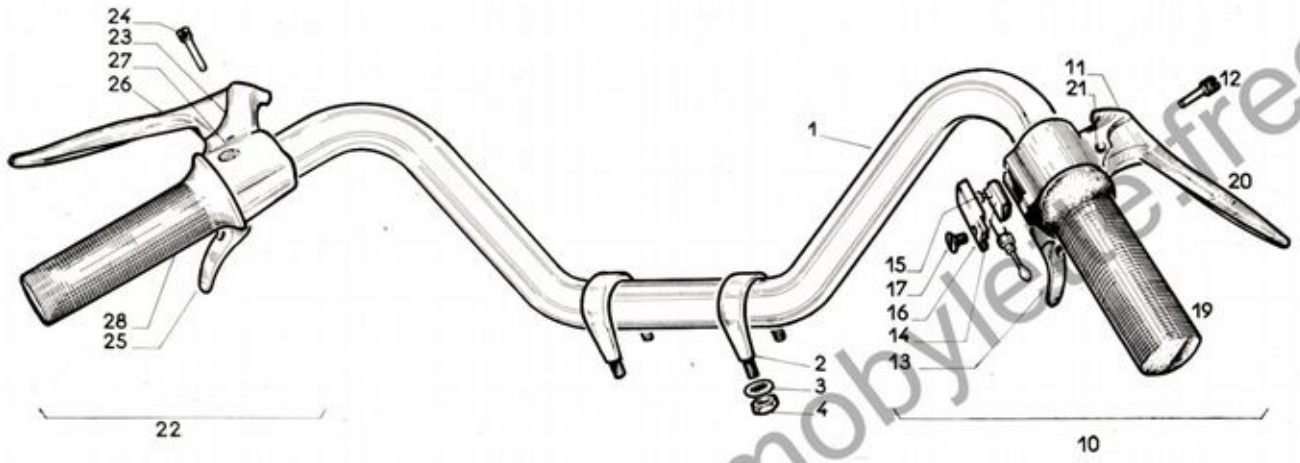

N° de dessin	N° des pièces	Nbre	DÉSIGNATION
			GUIDON
1	**40792**	1	**Cintre de guidon** sans poignée
2	**31920**	2	Etrier de fixation du cintre
3	**B 8**	4	Rondelle Blocfor
4	**HU 8**	4	Ecrou
			POIGNÉE DE GUIDON
10	**42727**	1	**Poignée droite tournante** CLB avec gâchette et levier de frein
11	**272 TCB**	1	Support levier de frein droit sans gâchette
12	**181 CB**	1	Vis ⌀ 7 à téton L = 31 de fixation de la poignée ou du support
13	**265 CB**	1	Gâchette de décompresseur
14	**233 CB**	1	Navette de commande des gaz avec vis
15	**66 CB**	1	Vis de serrage du câble des gaz
16	**232 BCB**	1	Capot couvercle L = 42
17	**51 CB**	1	Vis de capot couvercle
18	**238 CB**	1	Tube de poignée tournante
19	**59 B CB**	1	Revêtement caoutchouc de la poignée (non débouché) ⌀ 25 L = 105
20	**273 CB**	1	Levier de frein droit
21	**74 A CB**	1	Axe à river de levier
22	**42728**	1	**Poignée gauche** CLB avec gâchette d'air incorporée
23	**274 T CB**	1	Support de levier
24	**181 CB**	1	Vis ⌀ 7 à téton L = 31
25	**275 CB**	1	Gâchette commande d'air
26	**273 G CB**	1	Levier de frein gauche
27	**74 A CB**	1	Axe à river de levier
28	**600 B CB**	1	Poignée fixe gauche caoutchouc (non débouché) ⌀ 22 L = 105

Offert par HTTP://enmobylette.free.fr

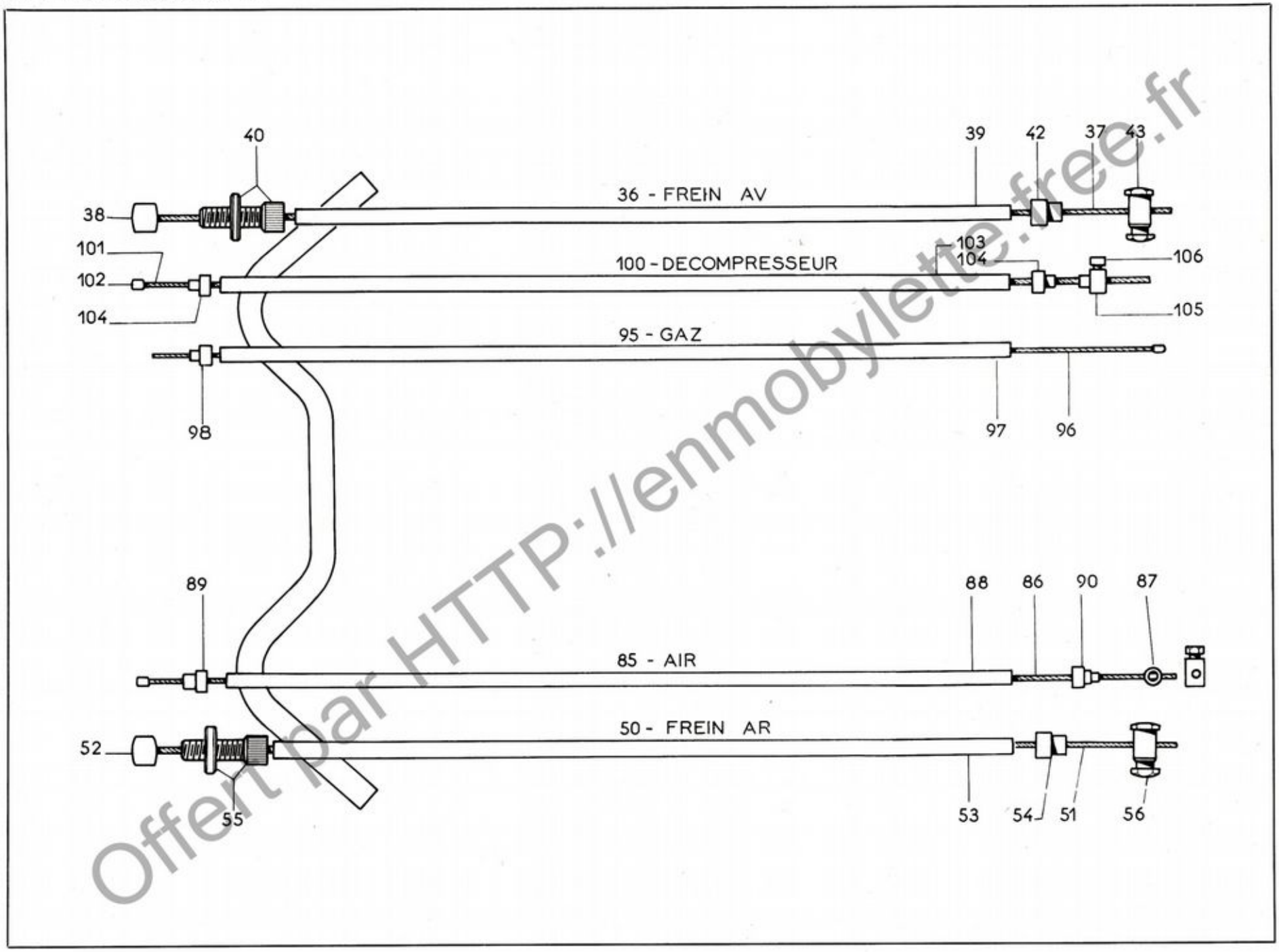

Offert par HTTP://enmobylette.free.fr

N° de dessin	N° des pièces	Nbre	DÉSIGNATION
			COMMANDE DE FREIN AVANT
36	**43679**	1	**Commande de frein avant** (câble et gaine)
37	**V 17185 B**	1	Câble avec grain ⌀ 15/10
38	**V 17162**	1	Grain de câble
39	**1085 B**		Gaine guipée ⌀ 2 × 5 (se vend au mètre)
40	**42778**	1	Vis de réglage avec écrou moleté côté poignée
42	**43678**	1	Embout de gaine côté tambour
43	**38583**	1	Serre-câble avec vis
			COMMANDE DE FREIN ARRIÈRE
50	**43680**	1	**Commande de frein arrière** (câble et gaine)
51	**V 17185 B**	1	Câble avec grain ⌀ 15/10
52	**V 17162**	1	Grain de câble
53	**1085 B**		Gaine guipée ⌀ 2 × 5 (se vend au mètre)
54	**43678**	1	Embout de gaine côté moyeu
55	**42778**	1	Vis de réglage avec écrou moleté côté poignée
56	**38583**	1	Serre-câble avec vis
			COMMANDE D'AIR
85	**38704 B**	1	**Commande d'air**
86	**40649 B**	1	Câble avec grain
87	**40802**	1	Serre-câble avec vis
88	**1085 B**		Gaine guipée ⌀ 2 × 5 (se vend au mètre)
89	**V 242**	1	Embout de gaine vers poignée
90	**V 17282**	1	Embout de gaine côté carburateur
			COMMANDE DES GAZ
95	**V 17438 E**	1	**Commande des gaz** (câble et gaine)
96	**V 17141**	1	Câble ⌀ 12/10 avec grain
97	**1085 B**		Gaine guipée ⌀ 2 × 5 (se vend au mètre)
98	**V 242**	1	Embout de gaine côté poignée tournante
			COMMANDE DE DÉCOMPRESSEUR
100	**V 17200**	1	**Commande de décompresseur** (câble et gaine)
101	**37727 B**	1	Câble ⌀ 15/10 avec grain
102	**V 17200 B**	1	Grain de câble
103	**1085 B**		Gaine guipée ⌀ 2 × 5 (se vend au mètre)
104	**V 242**	2	Embout de gaine
105	**V 2048 B**	1	Serre-câble avec vis
106	**H 4-8**	1	Vis du serre-câble

Offert par HTTP://enmobylette.free.fr

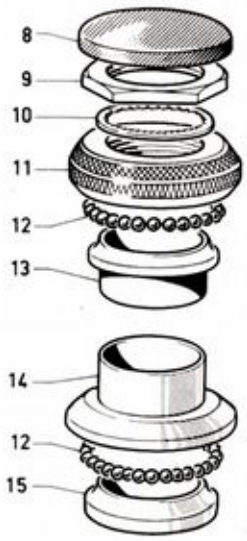

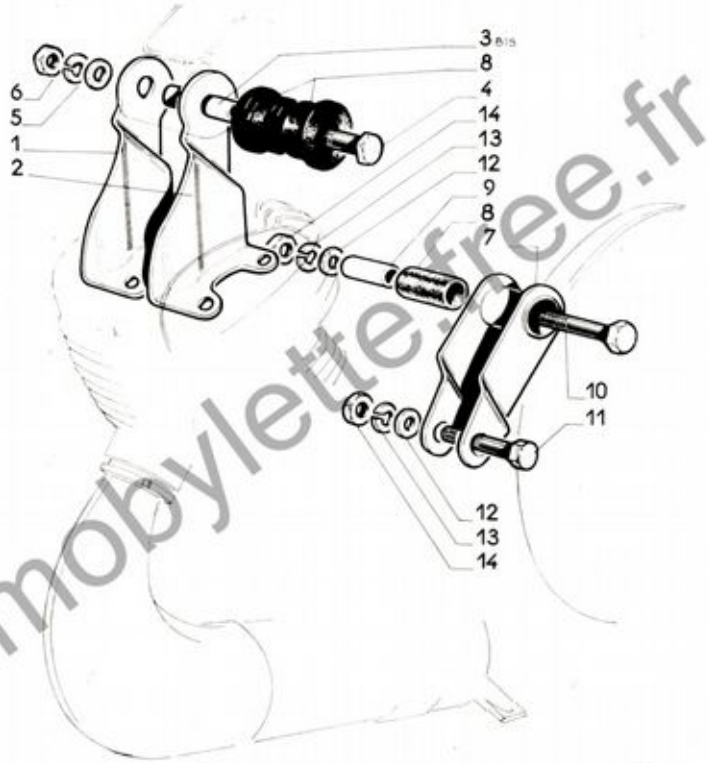

N° de dessin	N° des pièces	Nbre	DÉSIGNATION
			DIRECTION
8	**37033**	1	Bouchon de direction
9	**40442**	1	Contre-écrou de direction
10	**41182**	1	Rondelle ⌀ 25,5 × 30, épaisseur 1
11	**V 195**	1	Cuvette de réglage
12	**691 A**	50	Bille de 3,97
13	**V 187**	1	Cône supérieur de direction
14	**V 186**	1	Cuvette inférieure de direction
15	**V 192**	1	Cône inférieur de direction

N° de dessin	N° des pièces	Nbre	DÉSIGNATION
			PIÈCES DE FIXATION DU MOTEUR
1-2	**38447**	2	**Patte fixation moteur**
3	**39159**	2	Amortisseur caoutchouc
3 bis	**38445**	1	Entretoise de l'amortisseur
4	**H 8-65**	1	Vis de fixation avant
5	**B 8**	1	Rondelle Blocfor
6	**HU 8**	1	Ecrou
—	**39360**	1	Bride de maintien fil de bougie
7	**38578**	1	**Support arrière de moteur**
8	**38321**	1	Amortisseur caoutchouc
9	**38322**	1	Entretoise
10	**H 10-65**	1	Vis fixation support au cadre
11	**H 10-50**	1	Vis fixation support au moteur
12	**L 10**	4	Rondelle
13	**37312**	2	Rondelle éventail
14	**HU 10**	2	Ecrou

Offert par HTTP://enmobylette.free.fr

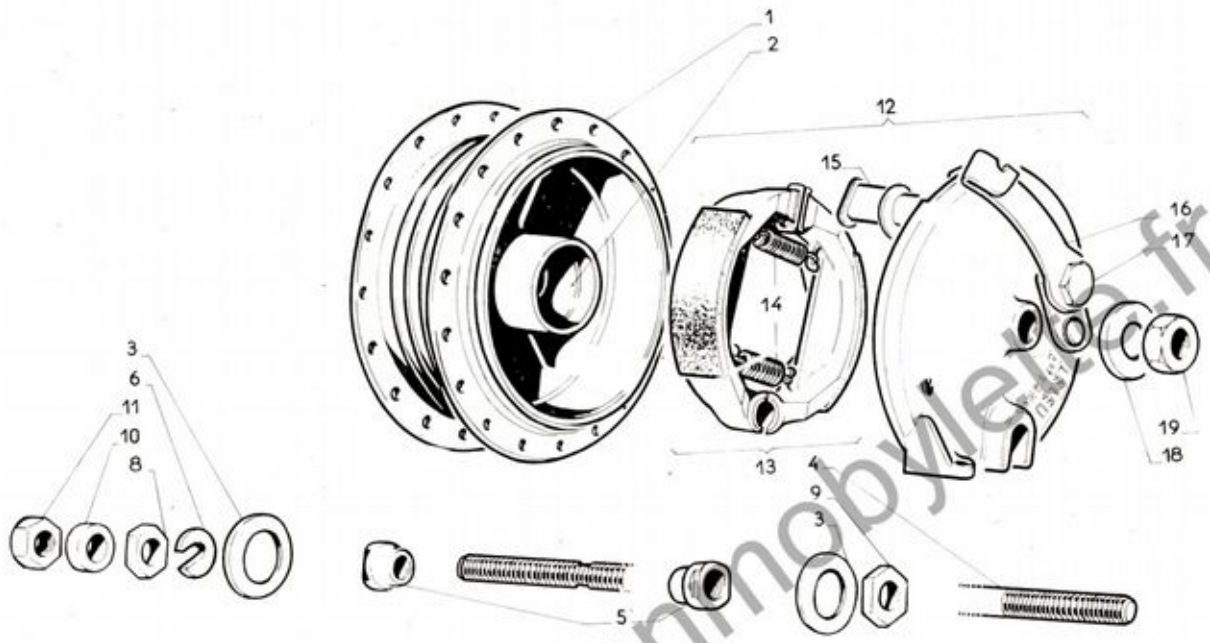

N° de dessin	N° des pièces	Nbre	DÉSIGNATION
			ROUE AVANT
	41871	1	**Roue avant** sans pneu (moyeu monobloc LELEU ⌀ 80)
	41868	1	Jante 23 × 2 chrolux
	19064-3	1	Mèche fond de jante
	41861	36	Rayon ⌀ 2,4 fileté à 2,74, L = 199
	41858	36	Ecrou ⌀ 2,74
			MOYEU AVANT « LELEU » ⌀ 80
	40574	1	**Moyeu avant** LELEU monobloc frein tambour ⌀ 80
1	**1607-1 P**	1	Corps de moyeu avant avec cuvettes
2	**1542-3**	2	Cuvette de moyeu avant ⌀ ext. 29, haut. 10,5
3	**1680-2**	2	Rondelle cache ⌀ 18,5 × 29,2, ép. 0,4 côté tambour
4	**15437 L**	1	**Axe** de moyeu avant ⌀ 9,5, L = 141
5	**1543-5**	2	Cône ⌀ 9,5 × 18
6	**1543-28**	1	Rondelle ouverte
7	**693 A**	18	Bille de 6,35
8	**154321**	1	Ecrou ⌀ 9,5, ép. 3,5, 16 sur plats, côté opposé au tambour
9	**1543-9**	2	Ecrou ⌀ 9,5, ép. 5, 16 sur plats, côté tambour
10	**154322**	1	Entretoise ⌀ 9,6 × 16, ép. 4,7 (cas de montage sans démultiplicateur)
11	**154310**	1	Ecrou ⌀ 9,5, ép. 9, 16 sur plats, côté opposé au tambour
12	**1607-10**	1	**Plateau de frein** complet avec mâchoires et leviers montés
13	**1607-14 D et G**	1	**Jeu de demi-mâchoire** droite et gauche avec garniture collée
14	**V 8703 S**	2	Ressort de mâchoire
15	**1607-13**	1	Came de frein
16	**1543-17 B**	1	Levier de came
17	**V 1421**	1	Vis du levier
18	**V 11062**	2	Rondelle
19	**V 16801**	2	Ecrou fixation roue

Offert par HTTP://emmobylette.free.fr

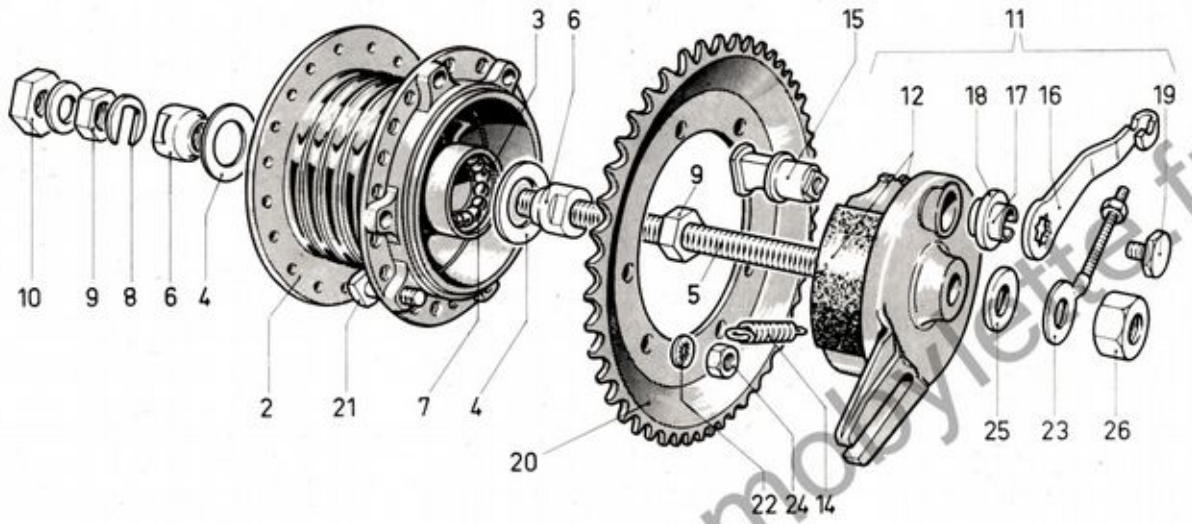

N° de dessin	N° des pièces	Nbre	DÉSIGNATION
			ROUE ARRIÈRE
	41872	1	**Roue arrière** sans pneu moyeu monobloc ⌀ 80 LELEU pignon 45 dents
	41864	36	Rayon ⌀ 3 L = 201
	41859	36	Ecrou de rayon ⌀ 3 pas 60
	41869	1	Jante 23 × 2 chrolux
	19064-3	1	Mèche fond de jante
			MOYEU ARRIÈRE « LELEU » ⌀ 80
	40575 C	1	**Moyeu arrière** LELEU complet monobloc ⌀ 80 pignon 45 dents
2	**1606-1 A**	1	Corps de moyeu avec cuvettes
3	**1542-3**	2	Cuvette de moyeu AR, haut. = 10,5
4	**1680-2**	2	Rondelle cache ⌀ 18,5 × 29,2, ép. 0,4, côté tambour
5	**1542-7**	1	Axe de moyeu arrière ⌀ 11 L = 181
6	**1542-5**	2	Cône ⌀ 11 × 18

N° de dessin	N° des pièces	Nbre	DÉSIGNATION
7	**694 A**	22	Bille ⌀ 5,5
8	**1680-8**	1	Rondelle ouverte ⌀ ext. 16, ⌀ int. 11,2, méplats 8,5
9	**V 1442**	2	Ecrou ⌀ 11 de 16 sur plats, ép. 5
11	**1606-7**	1	**Plateau de frein complet** avec mâchoires et levier montés
12	**1607-14 D et G**	1	**Jeu de demi-mâchoire** droite et gauche avec garniture collée
14	**V 8703 S**	2	Ressort des mâchoires
15	**1606 12**	1	Came de frein
16	**1680 17**	1	Levier de came
19	**V 1421**	1	Vis du levier
20	**41245**	1	**Roue dentée 45 dents**
21	**620 L**	6	Boulon ⌀ 6 pas 100 avec rondelle et écrou de fixation
22	**32668**	6	Rondelle éventail
23	**29387**	2	Patte de tension filetée
24	**HU 6**	4	Ecrou
25	**42797**	1	Rondelle d'appui
26	**120 AMD**	2	Ecrou d'axe de fixation roue

Offert par HTTP://enmobylette.free.fr

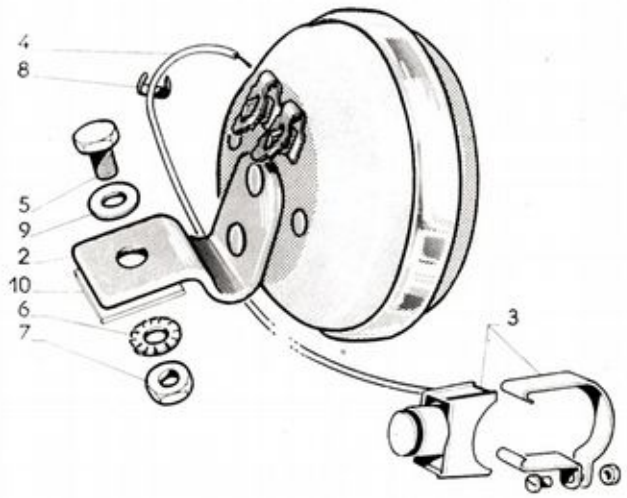

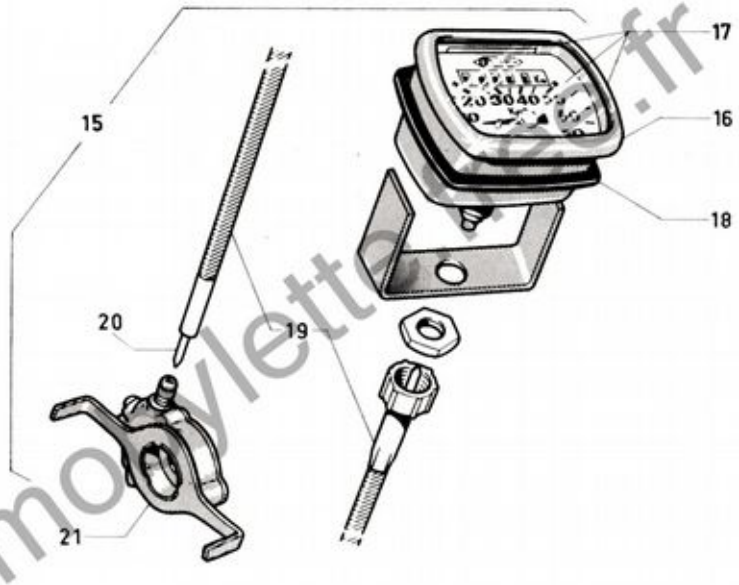

N° de dessin	N° des pièces	Nbre	DÉSIGNATION
			AVERTISSEUR
	42631 E	1	**Avertisseur 2 bornes** avec bouton et fil
2	**42631**	1	Avertisseur seul (2 bornes)
3	**41163**	1	Bouton avertisseur
4	**182 A**	1	Fil électrique simple conducteur (se vend au mètre)
5	**H 6-15**	1	Vis de fixation
6	**32668**	1	Rondelle éventail
7	**HU 6**	1	Ecrou
9	**MU 6**	1	Rondelle plate sous tête de vis
10	**41014**	1	Cale en caoutchouc

N° de dessin	N° des pièces	Nbre	DÉSIGNATION
			COMPTEUR
15	**43022**	1	**Compteur E.D. rectangulaire** avec commande L = 615 et démultiplicateur
16	**43023**	1	Compteur E.D. rectangulaire seul de 0 à 70 km
17	**43023 A**	1	Ensemble verre lunette et joint de compteur
18	**43023 B**	1	Joint caoutchouc repos de compteur
19	**40518**	1	**Commande de compteur** L = 615
20	**40518 B**	1	Câble seul L = 615
21	**40602**	1	Démultiplicateur

Offert par HTTP://enmoylette.free.fr

* Ne pas omettre de préciser le coloris.

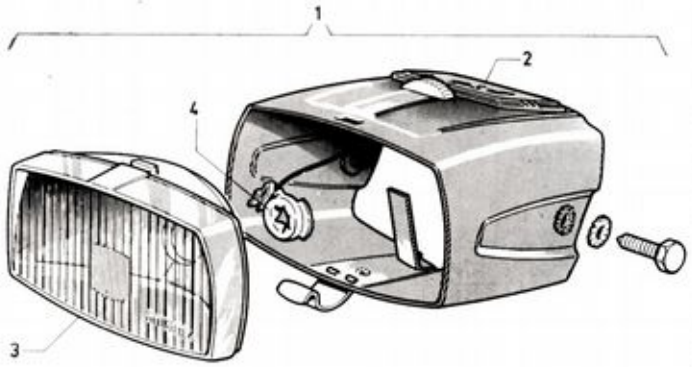

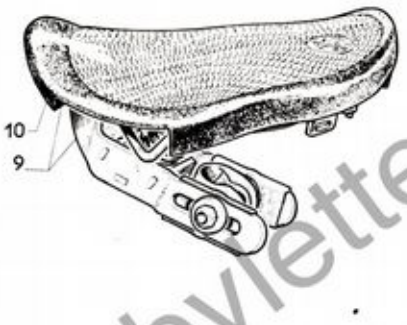

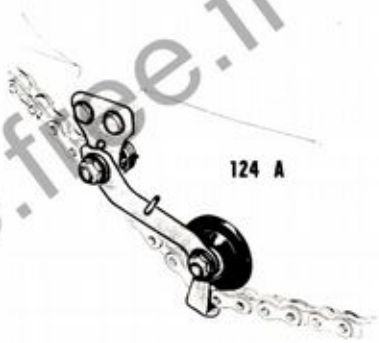

N° de dessin	N° des pièces	Nbre	DÉSIGNATION
			PHARE « SOUBITEZ »
1	*42755	1	**Phare rectangulaire** avec fixation
2	43253	1	Cache emplacement de compteur
3	6685 S	1	Bloc optique (glace et réflecteur)
4	6695 S	1	Douille support de lampe
	6689 S	1	Ressort de maintien du bloc optique
			FEU ROUGE
	785 A	1	**Feu rouge** SOUBITEZ Catalux 7 sans lampe
	149 A	1	Lampe de feu rouge 12 volts 0,5 ampère
10	184 A	1	Cabochon rouge
11	C 4-7	1	Vis de fixation du cabochon rouge
12	292 A	2	Vis avec rondelle et écrou fixation feu rouge au garde-boue
			FILS
	182 A	3 m	Fil électrique simple conducteur (se vend au mètre)
	37563	0 m 77	Gaine ⌀ 3,5 × 4,5 (se vend au mètre)
	40674	0 m 15	Gaine ⌀ 4,5 × 6 (se vend au mètre)
	37666	2	Passe fil d'éclairage
	143	1	Fiche de raccordement

N° de dessin	N° des pièces	Nbre	DÉSIGNATION
			SELLE
9	40385	1	**Selle** dessus polyvinyle à suspension centrale
10	40385 D	1	Dessus double feuille avec armature
	V 1221	1	Tige de selle
			TENDEUR DE CHAINE
	124 A	1	**Tendeur de chaîne** SIMPLEX à ressort et vis de fixation

Offert par HTTP://emmobylette.free.fr

N° de dessin	N° des pièces	Nbre	DÉSIGNATION
			ANTIVOL
	682 A	1	Verrou antivol NEIMAN
			PÉDALES
	453 A	1	**Paire de pédales** LYOTARD à blocs caoutchouc
	V 1082	1	Axe de pédale droite L = 125 mm
	V 1083	1	Axe de pédale gauche L = 125 mm
	691 A	40	Bille de 3,97
	V 1070	2	Cône de pédale
	V 1071	2	Rondelle à ergot
	V 1072	2	Contre-écrou de cône
	V 1073	2	Chapeau de pédale
	V 1079 D	4	Bloc caoutchouc L = 98 mm
			OUTILLAGE
	637 A	1	Sacoche de selle plastique
	719 A	3	Démonte-pneus
	714 A	1	Clé plate de 8 × 10
	40596	1	Clé à bougie
	532 A	1	Nécessaire de réparations RUSTINES
			POMPE A PNEUS
	479 A	1	Pompe à pneus 300 × 24 avec raccord
	490 A	1	Raccord de pompe L = 200

N° de dessin	N° des pièces	Nbre	DÉSIGNATION
			TRANSMISSION
	38604	1	**Chaîne de pédalier** largeur 3,17, pas 12,7, rouleaux 7,75 de 88 maillons (livrons chaîne de 94 maillons)
	V 175	1	Attache-rapide pour chaîne 3,17
	V 177	1	Ressort de l'attache rapide
	42772	1	**Chaîne moteur** entraînement roue AR, largeur 4,88, pas 12,7, rouleaux 7,75 de 90 maillons (livrons 42772 de 106 maillons)
	18519-1	1	Attache rapide pour chaîne de 4,88
	V 177	1	Ressort de l'attache rapide
			ROUE-LIBRE
	586 A	1	**Roue-libre** 16 dents
	V 1110	2	Ressort de cliquet lamelle } ATOM
	V 1100	2	Cliquet } ATOM
	V 1110 B	2	Ressort de cliquet } MERVEILLE
	V 1100 B	2	Cliquet } MERVEILLE

Offert par HTTP://enmobylette.free.fr

TABLE DES MATIÈRES

Désignation	Page
PARTIE CYCLE	
Antivol	29
Avertisseur	27
Béquille	17
Cadre	17
Capotages	17
Commandes au guidon	23
Compteur	27
Direction	24
Feu rouge	28
Fils	28
Fixation du moteur	32
Fourche télescopique	18
Garde-boue arrière	19
Garde-boue avant	19
Guidons	21
Pédalier - Transmission - Démultiplication	31
Moyeu arrière	32
Moyeu avant	25
Outillage	29
Pare-chaîne	17
Pompe	29
Pédales	29
Phare	28
Poignées de guidon	21
Porte-bagages	17
Réservoir d'essence	17
Roue arrière	32
Roue avant	25
Roue libre	29
Selles	28
Suspension	17
Tendeur de chaîne	28
Transmission chaîne	29

PIÈCES SPÉCIALES
PARTIE CYCLE

NOTA. - Pour toutes les pièces ne figurant pas dans cette rubrique, se reporter à la partie TLS page 15 à 29

Offert par HTTP://enmobylette.free.fr

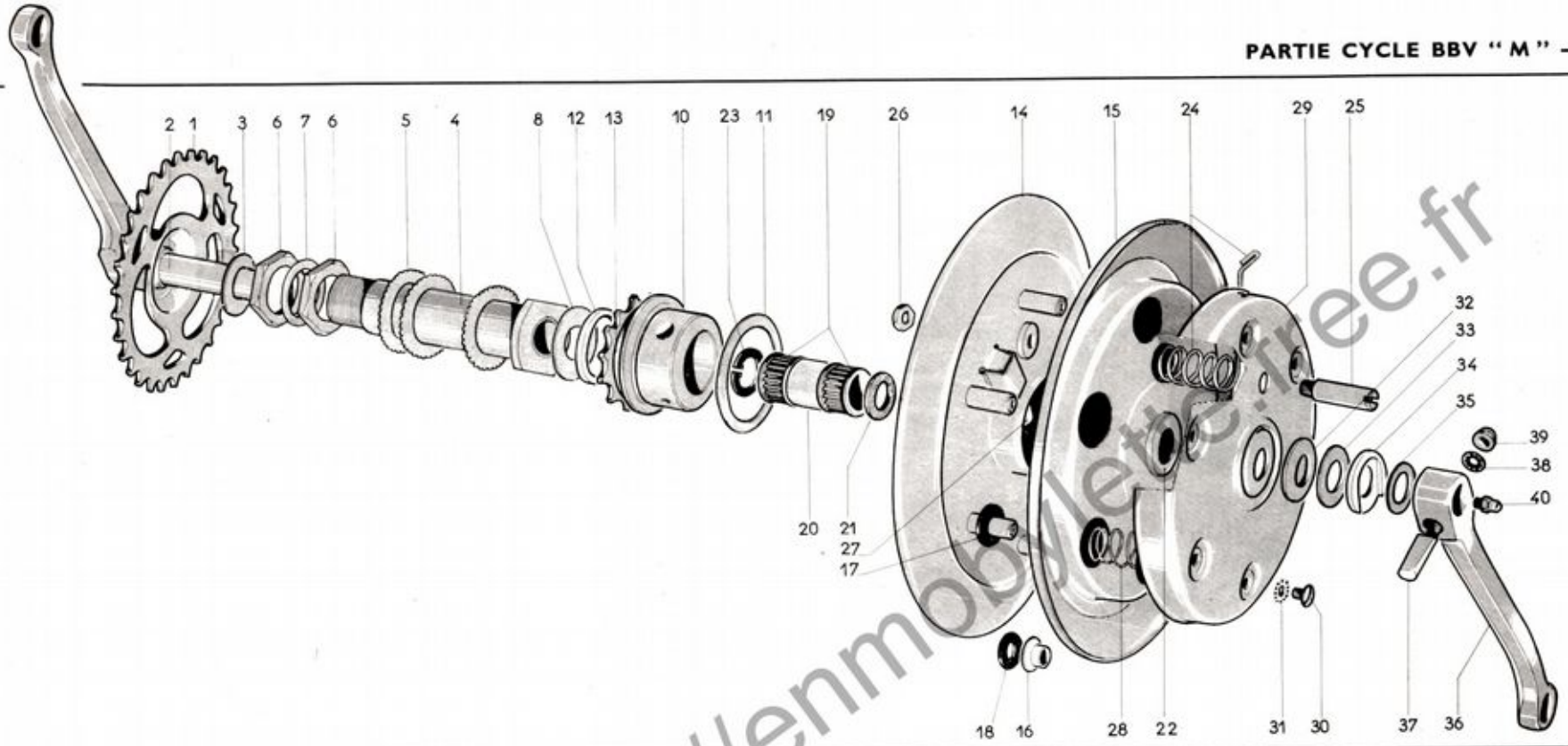

N° de dessin	N° des pièces	Nbre	DÉSIGNATION
			DÉMULTIPLICATION - TRANSMISSION PÉDALIER
1	**37843**	1	**Manivelle droite** avec roue dentée
2	**37468**	1	Axe de pédalier L = 220,5
3	**V 17068**	1	Rondelle d'appui ⌀ 16×27, ép. 1, côté manivelle droite
4	**37325**	1	Tube axe d'articulation avec remboîtage
5	**V 16909**	3	Rondelle ⌀ 26,2×42×1
6	**40442**	2	Ecrou de réglage
7	**V 16910**	1	Rondelle entre écrou
8	**37470**	1	Rondelle d'appui côté pignon
9	**38083**	1	**Poulie réceptrice complète**
10	**38097 EB**	1	Pignon de relais avec anneaux amortisseurs
11	**40414**	1	Rondelle entre pignon et poulie
12	**39331**	1	Anneau amortisseur ⌀ 27×33, ép. 2,4
13	**39332**	1	Anneau amortisseur ⌀ 28×34, ép. 8
14	**38090**	1	Ensemble de flasque fixe
15	**38091**	1	Ensemble de flasque mobile (sans cage à aiguilles)
16	**37824**	1	Douille de guidage en nylon
17	**39918**	5	Rondelle amortisseur caoutchouc ⌀ 9×22, ép. 3
18	**40271**	1	Rondelle caoutchouc ⌀ 9×22, ép. 1 sur douille de guidage

N° de dessin	N° des pièces	Nbre	DÉSIGNATION
19	**35105**	2	Cage à aiguilles 16×20×16
20	**37471**	1	Entretoise des cages
21	**37085**	1	Feutre d'étanchéité
22	**37218**	1	Cuvette du feutre
23	**37821**	2	Anneau TRUARC 1300 (⌀ int. 20)
24	**38101**	1	Ressort de commande du doigt de verrouillage
25	**38103**	1	Vis de fixation du ressort de commande
26	**38212**	1	Ecrou PAL de 7
27	**38102**	1	Doigt de verrouillage
28	**38100**	6	Ressort de pression
29	**38098**	1	Enjoliveur de poulie
30	**P 4-10**	6	Vis POELIER de fixation enjoliveur
31	**39178**	6	Rondelle éventail
32	**42968**	1	Rondelle Calcar
33	**41678**	1	Rondelle clinquant
34	**39173**	1	Rondelle nylon d'appui de la poulie
35	**39937**	1	Rondelle acier
36	**V 16954**	1	**Manivelle gauche**
37	**V 947**	2	Clavette avec rondelle et écrou
38	**V 643 C**	2	Rondelle de clavette
39	**HR 6**	2	Ecrou à calotte
40	**18857 B**	1	Graisseur en bout d'axe
—	**38099**	1	**Courroie trapézoïdale**

Offert par HTTP://enmobylette.free.fr

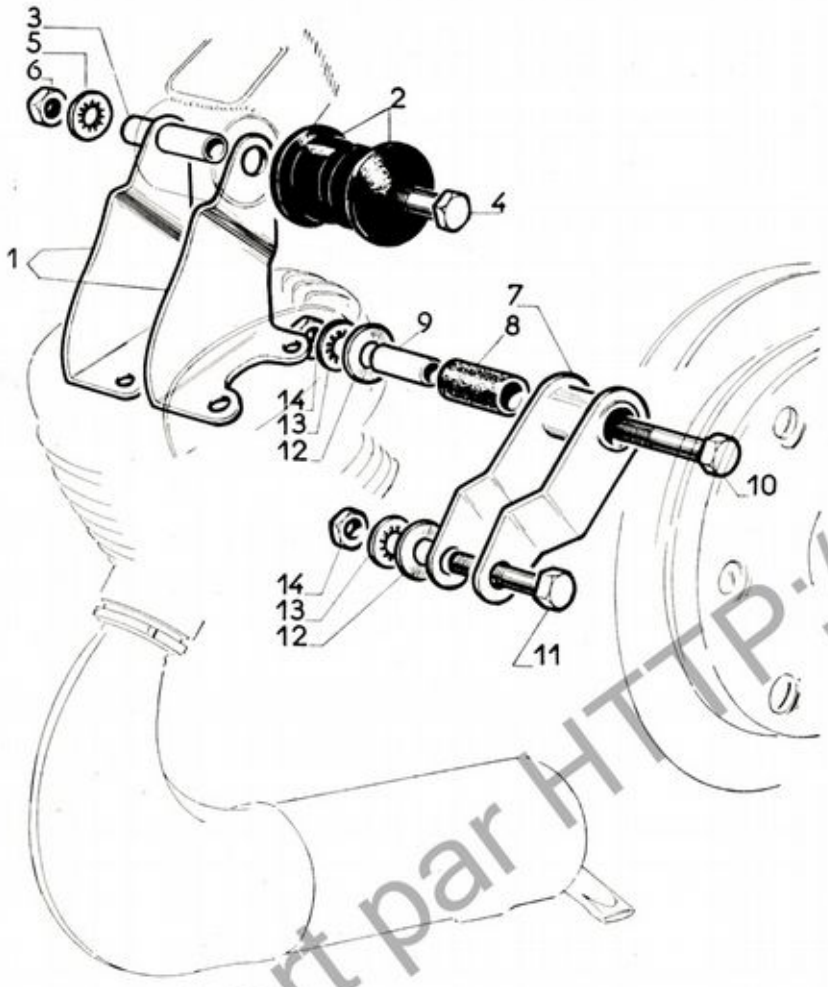

N° de dessin	N° des pièces	Nbre	DÉSIGNATION
			PIÈCES FIXATION MOTEUR
1	**38517**	2	**Patte fixation moteur**
2	**39159**	2	Amortisseur caoutchouc
3	**38445**	1	Entretoise de l'amortisseur
4	**H 8-65**	1	Vis de fixation avant
5	**B 8**	1	Rondelle éventail
6	**HU 8**	1	Ecrou
7	**38325**	1	**Support arrière**
8	**38321**	1	Amortisseur caoutchouc
9	**38322**	1	Entretoise de l'amortisseur
10	**H 10-65**	1	Vis de fixation support au cadre
11	**H 10-50**	1	Vis de fixation moteur sur support
12	**L 10**	4	Rondelle
13	**37312**	2	Rondelle éventail
14	**HU 10**	2	Ecrou
			ROUE ARRIÈRE
	41873	1	**Roue arrière** pignon 62 dents moyeu LELEU monobloc ⌀ 80
	41864	36	Rayon ⌀ 3 L = 201
	41859	36	Ecrou de rayon
	41869	1	Jante 23 × 2
	19064-3	1	Mèche fond de jante
			MOYEU ARRIÈRE « LELEU » ⌀ 80
	40575-62	1	**Moyeu arrière** monobloc LELEU ⌀ 80 pignon 62 dents
	41866	1	Pignon 62 dents
			(Les autres pièces du moyeu sont identiques à celles du moyeu 40575 C se reporter page : 26)

Offert par HTTP://enmobylette.free.fr

Conditions générales de vente des pièces détachées

EXPÉDITIONS. — Toutes nos expéditions sont faites aux risques et périls des destinataires.

Elles sont toujours faites au tarif le plus avantageux (sauf avis contraire du client, s'il acquitte lui-même le port).

Nos envois sont soigneusement contrôlés au départ de l'usine et les Compagnies vérifient, d'autre part, les feuilles d'expédition portant le poids du colis.

Nous déclinons toute responsabilité en cas d'avarie ou de manquant. Les Compagnies de transport sont responsables des marchandises qu'elles acheminent, aussi prions-nous nos clients de bien vérifier leur colis avant d'en prendre livraison, en particulier pour le poids et de faire, éventuellement, les réserves voulues avant de signer la décharge.

Toute réclamation doit être confirmée au Chef de Gare ou au Transporteur, par lettre recommandée, dans les deux jours qui suivent la réception.

EMBALLAGES. — Ils ne sont pas repris.

PASSATION ET ENREGISTREMENT DES COMMANDES. — Nous recommandons tout particulièrement à nos agents l'emploi de nos bons de commande spéciaux, que nous envoyons gratuitement sur simple demande.

Nous ne répondons télégraphiquement qu'aux télégrammes accompagnés d'un coupon de « Réponse payée ».

PAIEMENTS ET LIVRAISONS — Nos prix sont nets, sans escompte et s'entendent pour pièces prises à nos usines.

Pour les conditions de franco voir notre tarif.

Le prix appliqué est toujours celui en vigueur le jour de la livraison sans qu'aucune indication antérieure puisse être invoquée comme un engagement.

Toutes nos fournitures doivent être payées au comptant sur relevé de fin de mois.

Un retard de livraison, quelles qu'en soient les causes, la durée, ou les conséquences pour l'acheteur, ne peut jamais donner lieu à des dommages-intérêts.

RETOUR DE PIÈCES. — Les retours éventuels doivent faire l'objet d'un accord préalable de notre part, pièces sous garantie exceptées.

Les envois par la S.N.C.F. doivent être faits franco de port domicile à notre adresse : **CYCLES PEUGEOT - Pont-de-Gland à AUDINCOURT (Doubs).**

Les envois par poste sont adressés directement au Siège : **CYCLES PEUGEOT - BEAULIEU-VALENTIGNEY (Doubs).**

Les retours doivent obligatoirement nous être annoncés par lettres séparées.

JURIDICTION. — En cas de contestation quelconque, il est expressément convenu que les tribunaux de la Seine seront seuls compétents même en cas de demande incidente ou en garantie, les différents modes d'expédition ou de paiement, ainsi que le lieu de la livraison ne pouvant opérer ni novation ni dérogation à cette clause attributive de juridiction.

Offert par HTTP://enmobylette.free.fr

Offert par HTTP://enmobylette.free.fr

LOOS - SAINT-DIÉ - PARIS - 4.700 - MAI 1963