Offert par HTTP://mobylette.free.fr

MAGNECLAIR

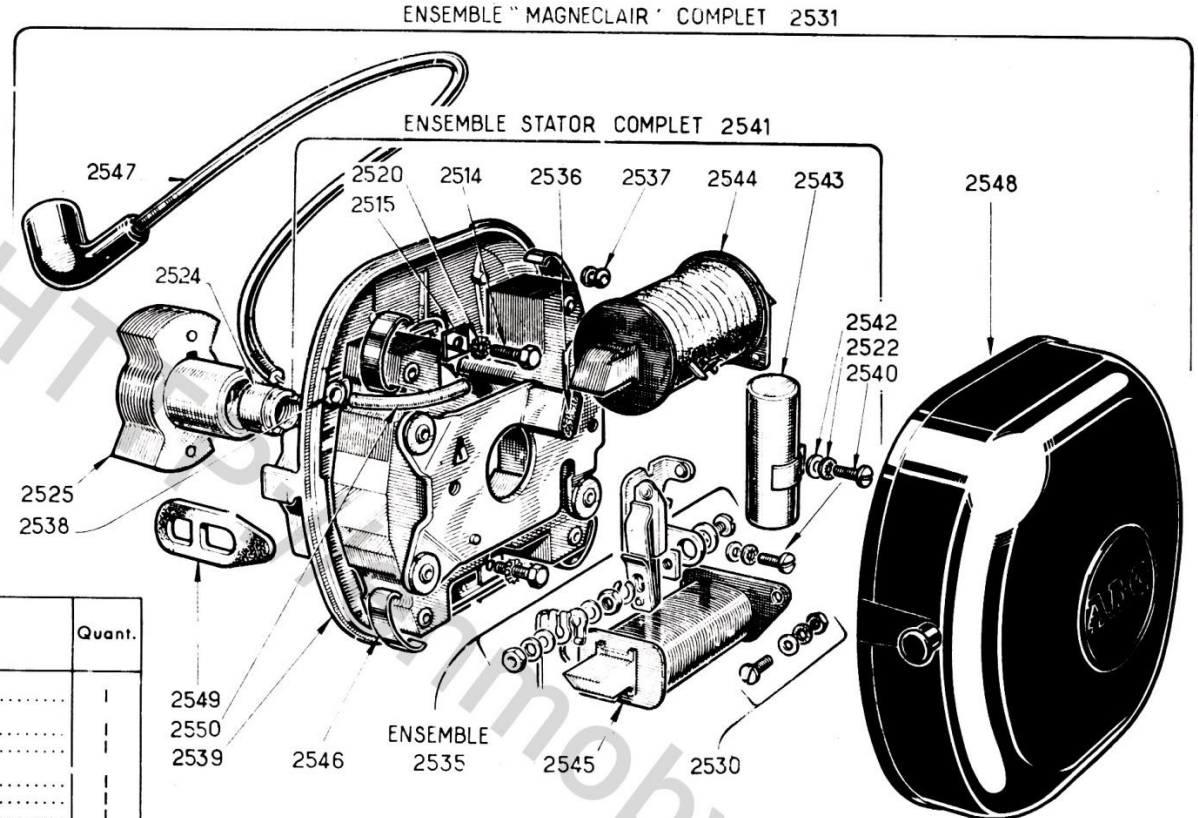

Références fabrication	Références commerciales	Désignation des pièces	Quant.
28775	2531	**MAGNÉCLAIR** complet comprenant :	1
28786	2525	Rotor complet	1
28785	2541	Stator complet comprenant :	1
28784	2539	Stator nu	1
28801	2538	Passe-fil caoutchouc (fil H.T.)	1
28802	2537	Passe-fil caoutchouc (fil lumière)	1
27309	2536	Tampon graisseur	1
28795	2535	Rupteur complet	1
28817	2540	Vis de fixation du rupteur	1
28861	2542	Rondelle plate 4,2 × 8 × 0,8	1
106212*	2522	Rondelle éventail	1
29025	2543	Condensateur	1
28817	2540	Vis de fixation du condensateur	1
28861	2542	Rondelle plate 4,2 × 8 × 0,8	1
106212*	2522	Rondelle éventail	1
28790	2544	Bobine d'allumage	1
29026	2545	Bobine d'éclairage	1
28771	2546	Ressort de fixation des bobines	4
29002	2547	Fil de bougie	1
28791	2548	Couvercle	1
28862	2549	Attache du couvercle (caoutchouc)	2
28778a	2524	Écrou de fixation du rotor	1
28807a	2514	Vis fixation stator	2
29023	2515	Plaquette fixation stator	2
112473	2520	Rondelle frein à denture extérieure	2
29006	2550	Souplisso de protection du fil de bougie	1
29011	2530	Borne connexion éclairage	1

NOMENCLATURE DES PIÈCES DÉTACHÉES "MAGNECLAIR"

ABG YAP

Planche n° 1458

OCERP Paris

MOTEUR VAP 55

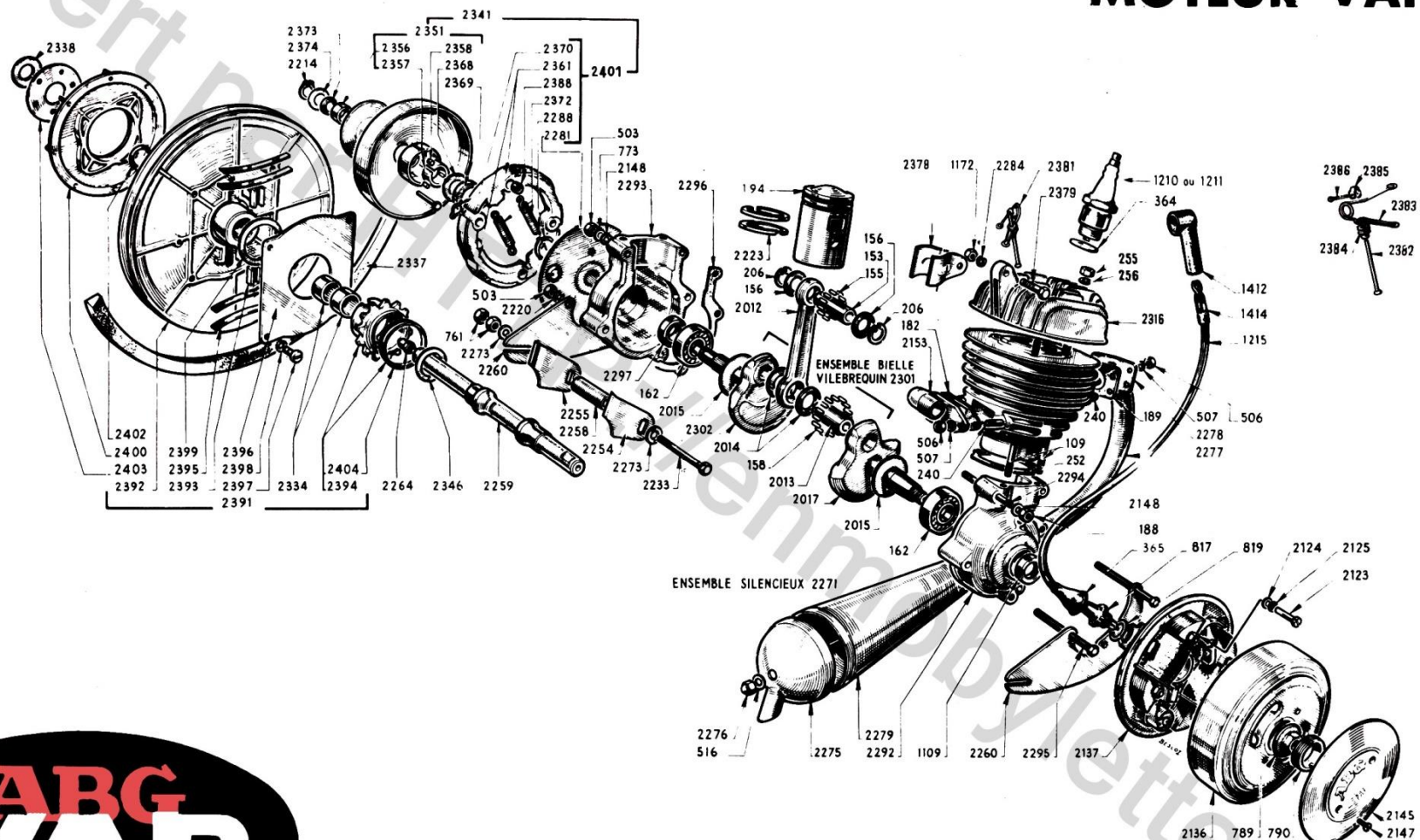

ABG VAP

Planche 3158

Pour le mélange essence-huile employer l'huile MOTUL-MIX course.

OCERP Paris

Offert par Renmobylette.free.fr

NOMENCLATURE DES PIÈCES DÉTACHÉES "VAP 55"

Réf.	Désignation des pièces	Q
2290	CARTER COMPLET	1
2292	1/2 carter côté volant	1
2293	1/2 carter côté poulie	1
109	Tirant de fixation de cylindre	4
2294	Goujon de 6 lg. 68	2
2295	Vis H ⌀ 6 lg. 56	3
2296	Joint des 1/2 carter	1
2148	Rondelle plate de 6,25 × 10,25 × 0,8	2
773	Rondelle Blocfor 6 i	2
503	Ecrou H 6	7
2220	Rondelle WZ de 6	3
2301	EMBIELLAGE ET VILEBREQUIN complets comprenant :	1
2300	Embiellage et vilebrequin nus composé de :	1
2012	Bielle	1
2302	1/2 vilebrequin côté poulie	1
2017	1/2 vilebrequin côté volant	1
2013	Maneton	1
158	Aiguilles de 2,5 × 9,8 (tête)	22
2014	Rondelle tête-de-bielle	2
2015	Rondelle d'appui	2
162	Roulement (15 × 35 × 11)	2
153	Axe de piston	1
155	Aiguilles de 4 × 9,8 (pied)	19
156	Rondelle de pied de bielle	2
2297	Joint « Paulstra » 15 × 30 × 4,5	1
2331	PISTON COMPLET comprenant	1
194	Piston avec ergots	1
2223	Segment	2
206	Circlips 12 i	2
	CYLINDRE FONTE complet comprenant :	
2311	Cylindre nu	1
240	Goujon de 5 × 12	6
252	Joint de cylindre	1
2316	SUPER-CULASSE avec décompresseur	1
255	Ecrou de culasse	4
255 H	Ecrou borgne de culasse	4
256	Rondelle 6,25 × 14 × 1	4
2381	DÉCOMPRESSEUR COMPLET POUR SUPER-CULASSE 2316 comprenant	1
2382	Soupape	1
2383	Ressort épingle	1
2384	Bouchon sur culasse	1
2385	Etrier	1
2386	Goupille fendue de 2 × 15	1
1220	Bougie AC 10	1
1210	Bougie Floquet 14 D 2	1
1211	Bougie Marchal CR 36	1
364	Joint de bougie	1
2221	FIL D'ALLUMAGE complet comprenant	1
1215	Câble long. = 30 cm	1
1414	Embout de fil	1
365	Capuchon (côté volant)	1
1412	Capuchon (côté bougie)	1
2153	PIPE D'ADMISSION	1
182	Joint de pipe	1
506	Écrou H 5 (2 admission - 4 échappement)	6

Réf.	Désignation des pièces	Q
507	Blocfor 5 I	6
190	Bague isolante de carburateur	1
189	Joint d'échappement	1
2335	Rondelle feutre	2
2336	Rondelle butée de moyeu	2
2337	Courroie trapézoïdale de 13 × 8	1
2264	Graisseur d'axe de pédalier	1
2260	Ferrure d'accrochage	2
2341	EMBRAYAGE AUTOMATIQUE complet, composé des pièces :	
2351	Poulie primaire complète, composée de :	
2356	Bague autolubrifiante 12 × 18 × 16	1
2357	Cage de roue libre	1
2358	Rouleau ⌀ 4 longueur 6	3
2368	Rondelle d'arrêt	1
2369	Cuvette pare-huile	1
2401	PLATEAU D'EMBRAYAGE AUTOMATIQUE complet, composé de :	
2281	Plateau d'entraînement équipé	1
2288	Jonc d'entraînement	1
2361	Patin d'embrayage complet	2
2370	Circlips 6 e	2
2372	Ressort de patin	2
2388	Tampon caoutchouc	2
2368	Rondelle d'arrêt	1
2369	Cuvette pare-huile	1
2360	Circlips 6 e (ou épingle)	2
2372	Ressort de patin	2
2373	Rondelle feutre	1
2374	Rondelle d'appui	1
2214	Circlips 12 e	1
2391	ENTRAINEMENT SECONDAIRE complet, composé des pièces :	
2334	Douille à aiguilles de 16 × 22 × 12	2
2392	Poulie nue	1
2393	Coulisseau complet	2
2394	Pignon de chaîne complet	1
2395	Ressort	4
2396	Tôle de protection	1
2397	Vis CB ⌀ 4 long. 8	4
2398	Rondelle Blocfor E 4	4
2399	Rondelle de frottement	1
2400	Plateau d'encliquetage	1
2402	Rondelle caoutchouc (joint)	1
2403	Tôle de maintien	1
2404	Cuvette de protection	1
2330	Rondelle cale de 3 × 35	Variable
2332	Rondelle cale de 3 × 35	Variable
2339	Rondelle cale de 3 × 35	Variable
2333	Rondelle de 28 × 35	Variable
2271	POT D'ÉCHAPPEMENT ET SA TUBULURE, complet, comprenant	1
2274	Pot d'échappement sans sa tubulure	1
2275	Calotte de pot avec coupelle de calotte	1
516	Rondelle plate de 6,25 × 14 × 1,5	1
2276	Ecrou borgne H de 6	1
2277	Tubulure d'échappement avec bride	1
2278	Bride d'échappement	1
2279	Corps de pot d'échappement	1
2232	Goujon de 8 × 94	1
2233	Vis H 8 × 65	1
1172	Ecrou H 8	2

Réf.	Désignation des pièces	Q
761	Ecrou H 8 bis	2
2273	Rondelle plate de 8	2
2234	Rondelle WZ de 8	2
2235	Cuvette fixe de pédalier	1
2236	Cuvette réglable	1
2237	Contre-écrou	1
2161	CARBURATEUR complet ABG, type 14 V 54	1
2162	Boîtier	1
2163	Filtre à air	1
2164	Vis boîtier de filtre	1
2165	Rondelle éventail	1
2166	Couvercle de cuve	1
2167	Ressort d'appui du stator	1
2168	Joint du gicleur	1
2169	Gicleur (52 à 60)	1
2172	Joint de cuve	1
2173	Clou de joint	4
2174	Ressort d'arrivée	1
2175	Butée de retenue	1
190	Bague isolante	1
2199	Starter avec tige	1
2180	Câble de gaz complet	1
2181	Arrivée d'essence (pipe et clapet)	1
2183	Flotteur complet	1
2185	Ressort du starter	1
2191	Vis et contre-écrou de réglage	1
2194	Chapeau supérieur	1
2195	Ressort d'obturateur	1
2196	Vis de commande d'obturateur	1
2197	Boisseau obturateur	1
2188	Ecrou de serrage	1
2189	Collier de serrage	1
2198	Vis de serrage	1
	VOLANT MAGNÉTIQUE 4 VDS 152 (dit volant à éclairage rotation droite)	1
2131	Volant complet avec écrou de fixation	1
2136	Rotor	1
790	Bague filetée arrache-moyeu	1
789	Ecrou de rotor	1
2145	Couvercle de rotor	1
2147	Vis de fixation de couvercle	2
2132	STATOR COMPLET	1
2137	Stator nu	1
832	Axe de rupteur	1
388	Tampon graisseur	1
1604	Support de rupteur	1
1607	Levier de rupteur équipé	1
2130	Condensateur	1
2134	Fil de connexion du condensateur	1
1606	Bobine allumage complète	1
2133	Bobine éclairage complète	1
817	Borne allumage haute tension de 14 mm	1
819	Joint de borne H.T.	1
1617	Borne éclairage complète	1
2218	Vis de fixation des bobines allumage et éclairage	4
2124	Rondelle plate de 5,05	4
507	Rondelle frein de 5	4
2024	Joint de papier de stator	1
1109	Bague d'étanchéité	1
2123	Vis de fixation du stator	2
2124	Rondelle plate	2
2125	Rondelle frein	2
831	Ensemble de fixation du rupteur et support de contact	1

MOTEUR VAP 57

ENSEMBLE EMBRAYAGE AUTOMATIQUE COMPLET
2521
POULIE PRIMAIRE COMPLETE 2516
PLATEAU D'ENTRAINEMENT COMPLET 2519
PLATEAU D'ENTRAINEMENT 2518
PISTON COMPLET ERGOTÉ SEGMENTÉ 2331
DECOMPRESSEUR COMPLET 2381
CULASSE COMPLÈTE avec DECOMPRESSEUR 2316
ENSEMBLE ENTRAINEMENT SECONDAIRE COMPLET 2391
EMBIELLAGE NU 2508
POT D'ECHAPPEMENT COMPLET avec TUBULURE 2271
ENSEMBLE "MAGNECLAIR" COMPLET 2531

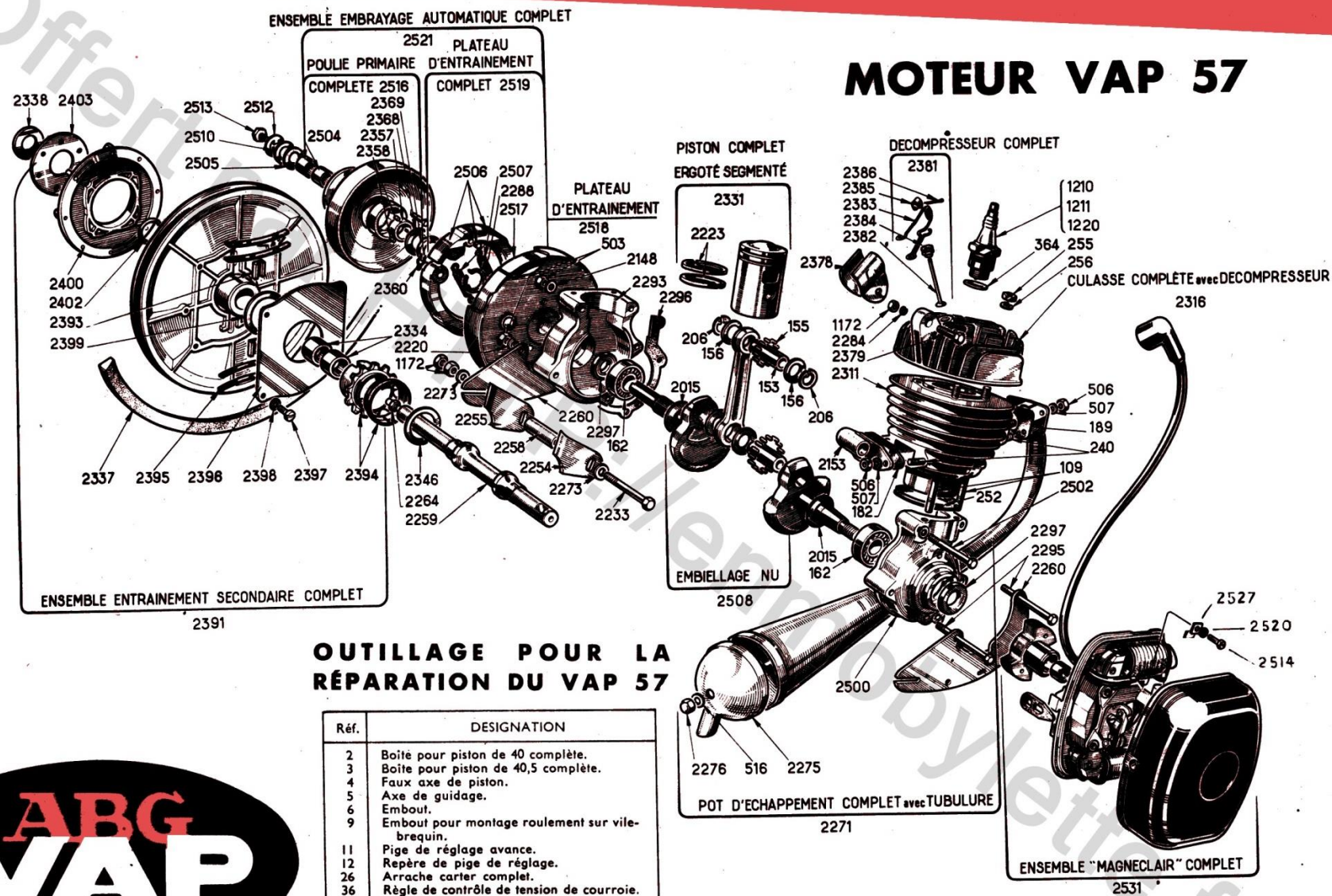

OUTILLAGE POUR LA RÉPARATION DU VAP 57

Réf.	DESIGNATION
2	Boîte pour piston de 40 complète.
3	Boîte pour piston de 40,5 complète.
4	Faux axe de piston.
5	Axe de guidage.
6	Embout.
9	Embout pour montage roulement sur vilebrequin.
11	Pige de réglage avance.
12	Repère de pige de réglage.
26	Arrache carter complet.
36	Règle de contrôle de tension de courroie.
51	Levier de tension de courroie.
52	Dispositif d'emmanchement du flasque sur embiellage.
53	Arrache-flasque d'embrayage.
54	Clé à barrette pour montage de l'écrou. Pour mise en place du rotor.
55	Clé de maintien du rotor. Pour mise en place du rotor.
56	Cône d'emmanchement de l'anneau d'inertie.
57	Arrache-rotor du Magnéclair.

ABG VAP

Pour le mélange essence-huile, employer l'huile MOTUL-MIX courses.

Planche 2358

Offert par : Jean-Jean Lemmobylette.free.fr

NOMENCLATURE DES PIÈCES DÉTACHÉES DU MOTEUR "VAP 57"

Référence	Désignation des pièces	Quant.
	BLOC-MOTEUR comprenant	1
2501	**a) carter complet comprenant :**	1
	Carter nu comprenant	1
2500	1/2 carter côté magnéclair complet comprenant	1
	1/2 carter nu côté magnéclair	1
109	tirant de cylindre	2
2293	1/2 carter côté poulie complet comprenant..	1
	1/2 carter nu côté poulie	1
109	tirant de cylindre	2
2296	Joint des 1/2 carters	1
2502	Vis H ∅ 6 x 60) Assemblage des 1/2 carters	2
2295	Vis H ∅ 6 x 56)	3
2148	Rondelle plate 6,25 × 10,25 × 0,8	2
2220	Rondelle WZ 6	5
503	Écrou H 6	5
2297	Joint « PAULSTRA » 15 × 30 × 4,5	2
2260	Ferrure d'accrochage inférieure	2
2511	**b) Embiellage complet comprenant :**	
2509	Embiellage 1/2 nu comprenant :	
2508	Embiellage nu, composé de :	
	Bielle	1
	Maneton	1
	Aiguille de tête de bielle (2,5 × 9,8)	22
	Rondelle de tête de bielle	2
	1/2 vilebrequin côté poulie	1
	1/2 vilebrequin côté magnéclair	1
2015	Rondelle d'appui	2
153	Axe de piston	1
155	Aiguille de pied de bielle (2 × 9,8)	19
156	Rondelle de pied de bielle	2
162	Roulement 6202 (15 × 35 × 11)	2
2331	**c) Piston complet comprenant :**	1
	Piston ergoté comprenant	1
	Piston nu) Les pistons sont livrés ergotés et segmentés.	1
	Ergot de segment)	2
2223	Segment	2
206	Circlips de 12 int.	2
2311	**d) Cylindre fonte complet comprenant**	1
	Cylindre nu) Les cylindres sont livrés goujonnés.	1
240	Goujon de 5 × 12)	6
252	Joint de cylindre	1
2316	**e) Super-culasse complète comprenant**	1
	Super-culasse nue	1
2381	Soupape de décompression complète comprenant	1
2382	Soupape de décompression nue	1
2383	Ressort de soupape	1
2384	Bouchon porte-ressort	1
2385	Étrier de décompresseur	1
2386	Goupille fendue de 2 × 20	1

Référence	Désignation des pièces	Quant.
1210	Bougie Floquet 14 D 2	1
1211	ou Marchal CR 36	1
1220	ou A.C. - F. 10	1
255	Écrou de culasse	4
256	Rondelle 6,25 × 14 × 1	4
2153	Pipe d'admission	1
182	Joint de pipe	1
506	Écrou H 5 (2 admission - 4 échappement)	6
507	Rondelle Blocfor 5 i.	6
2503	Bague isolante de carburateur	1
189	Joint d'échappement	1
	Carburateur : Zénith 13 M X ou Gurtner D 12	1
2521	**EMBRAYAGE AUTOMATIQUE** complet composé de	1
	Plateau d'entraînement complet comprenant	1
2519	Plateau équipé de	1
2518	Plateau découpé	1
	Moyeu d'entraînement	1
	Plaque de freinage	1
	Axe de patin	2
	Rondelle plate 6,2 × 10,2 × 0,8	2
	Téton pour ressort	2
2288	Jonc de freinage	1
2517	Anneau d'inertie	1
2506	Patin d'embrayage complet comprenant chacun	2
	Patin avec garniture comprenant	1
	Patin	1
	Garniture	1
	Tampon caoutchouc	1
2360	Jonc d'arrêt de patin	2
(1) 2507	Ressort de patin	2
2516	Poulie primaire complète composée de	1
	Poulie rivée comprenant :	1
	Moyeu de poulie	1
	Cuvette d'embrayage	1
	Flasque extérieur	1
	Entraîneur de roue libre	1
	Rivet tête plate ∅ 3	3
2504	Douille à aiguilles	2
2357	Cage de roue libre	1
2358	Rouleau ∅ 4 - long. 6	3
2368	Rondelle d'arrêt	1
2369	Coupelle pare-huile	1
2505	Rondelle pare-huile	1
2510	Rondelle butée) Fixation de l'embrayage automatique sur le vilebrequin	
2512	Rondelle frein)	
2513	Vis butée ....)	
2391	**ENTRAINEMENT SECONDAIRE** complet comprenant	1
	Poulie secondaire nue	1
2334	Douille Nadella	2
	Téton d'arrêt	1
	Ressort d'arrêt	1
2399	Rondelle de frottement	1

Référence	Désignation des pièces	Quant.
	ENTRAINEMENT SECONDAIRE complet (suite)	
2402	Rondelle joint	1
2403	Tôle de maintien	1
2393	Coulisseau complet comprenant chacun	2
	Coulisseau nu	1
	Téton de commande	1
2395	Ressort de rappel	4
2396	Tôle de protection	1
2397	Vis CB ∅ 4 - long. 8	4
2398	Rondelle Blocfor E 4	4
2394	Pignon de chaîne complet comprenant	1
	Pignon de chaîne	1
	Cuvette de protection	1
2346	Rondelle d'appui épr 2 mm	1
2338	Rondelle butée côté pédale épr 1 mm	2
2337	Courroie trapézoïdale	1
2259	Axe de pédalier	1
2264	Graisseur d'axe de pédalier	1
2235	Cuvette fixe de pédalier	1
2236	Cuvette réglable	1
2237	Contre-écrou	1
2238	Rondelle frein ép. 0,8	1
	PIÈCES DE FIXATION (2)	
2378	Ferrure sur tube de cadre	2
2254	Ferrure droite sur moyeu de cadre	1
2255	Ferrure gauche sur moyeu de cadre	1
	Fixation supérieure :	
2379	Vis H ∅ 8 × 30	1
2284	Rondelle WZ de 8	1
1172	Ecrou H ∅ 8	1
	Fixation inférieure :	
2233	Vis H ∅ 8 - long. 65.	1
1172	Écrou H ∅ 8	1
3	Écrou H bis ∅ 8	2
2273	Rondelle plate de 8 (8,25 × 18 × 2)	1
2258	Tube entretoise pour ferrure inf.	1
2271	**POT D'ÉCHAPPEMENT ET SA TUBULURE** comprenant	1
2274	Pot complet comprenant :	1
	Pot nu	1
	coupelle de pot	1
	Goujon de fixation	1
	Patte soudée	1
2275	Calotte de pot comprenant	1
	Tube sur calotte	1
	Calotte nue	1
	Coupelle de calotte	1
516	Rondelle plate de 6,25 × 12 1	1
2276	Écrou borgne H ∅ 6	1
2277	Tubulure avec bride comprenant	1
	Tubulure nue	1
2278	Bride	1

(1) Porte également le n° 2372 (VAP. 55)

(2) Les pièces de fixation ABG, ainsi que le pot d'échappement, n'équipent pas tous les modèles de cyclomoteurs.

NOTA : pour les pièces détachées du " Magneclair ", voir planches spéciales pour cet accessoire.

Offert par HTTP://motobecane.fr

MOTEUR TYPE G

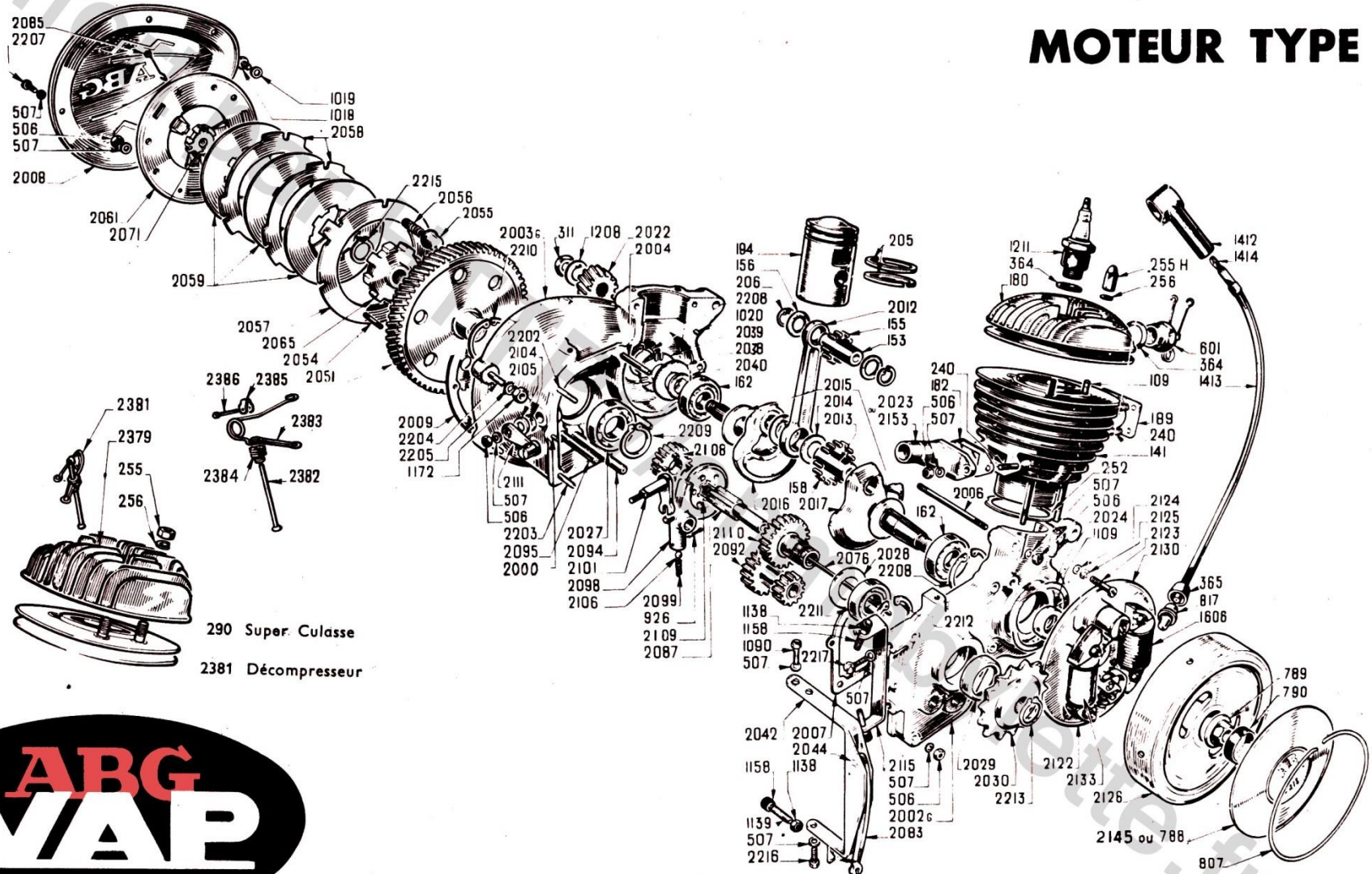

290 Super Culasse

2381 Décompresseur

2147 2 vis de fixation du couvercle

Pour le mélange essence-huile employer l'huile MOTUL-MIX course.

Planche 1658

OCERP Paris

NOMENCLATURE DES PIÈCES DE RECHANGE "VAP G"

Réf.	Désignation des pièces	Q
2001G	**CARTER COMPLET composé de :**	1
2002G	1 2 carter côté volant	1
2003G	1/2 carter côté réducteur	1
1020	Pieds de centrage	2
109	Tirants de fixation de cylindre	4
2004	Goujons de 5 × 27	2
2005	Goujon de 5 long. 56	1
2006	Goujon de 6 long. 68	1
2202	Goujon de 5 × 20	1
2203	Goujon de 5 × 25	1
2204	Goujons de 8 × 16	2
507	Rondelles Blocfor 5 i	10
506	Ecrous H 5	10
2205	Rondelles Blocfor 8 e	2
1172	Ecrous H 8	2
2007	Joint des 1/2 carters	1
2008	Couvercle de carter	1
2009	Joint de couvercle	1
2207	Vis de fixation de 5 × 10	7
507	Rondelles Blocfor 5 i	7
1018	Bouchon de niveau	1
1019	Joint du bouchon	1
2011	**EMBIELLAGE ET VILEBREQUIN complets comprenant :**	1
2021	Embiellage nu (1) composé de :	1
158	Aiguilles de 2,5 × 9,8 (tête)	22
2012	Bielle	1
2013	Maneton	1
2014	Rondelles tête de bielle	2
2015	Rondelles d'appui	2
2016	1/2 vilebrequin côté pignon	1
2017	1/2 vilebrequin côté volant	1
153	Axe de piston	1
155	Aiguilles de 2 × 9,8 (pied)	19
156	Rondelles de pied	2
162	Roulements 13 × 35 × 11 (6202)	2
2038 (2)	Bague antifuite 15 × 25, 5 × 46	1
2039 (2)	Support de bague antifuite	1
2040 (2)	Rondelle d'appui du support de bague antifuite	1
2208	Circlips	2
2022	Pignon moteur	1
1208	Rondelle frein	1
311	Ecrou H 10 p. 100 h = 5	1
1109	Joint d'étanchéité côté volant	1
184	**PISTON COMPLET comprenant :**	1
194	Piston nu avec ergot	1
205	Segments	2
206	Circlips 12 i	2
181	**CYLINDRE fonte complet comprenant :**	1
141	Cylindre nu	1
240	Goujons de 5 × 12	6
252	Joint de cylindre	1
180	**CULASSE**	1
280	Super-culasse nue	1
290	Super-culasse avec décompresseur	1
255 H	Ecrous de culasse	4
256	Rondelles 6,25 × 14 × 1	4
1211	**BOUGIE**	1
364	Joint de bougie	1

Réf.	Désignation des pièces	Q
601	**DÉCOMPRESSEUR complet**	1
2381	Décompresseur de super-culasse complet	1
364	Joint	1
609	Déflecteur	1
1413	**FIL D'ALLUMAGE complet comprenant :**	1
1215	Câble longueur 0 m 320	1
1414	Embout de fil	1
365	Capuchon (côté volant)	1
1412	Capuchon (côté bougie)	1
2023	**PIPE D'ADMISSION (3)** droite	1
2153	**PIPE D'ADMISSION (3)** d'équerre	1
182	Joint de pipe	1
506	Ecrous H 5	6
507	Rondelles Blocfor 5 i	6
189	Joint d'échappement	1
190	Bague isolante de carburateur	1
2024	Joint papier sous stator	1
1109	Joint d'étanchéité du volant (15 × 24 × 7)	1
	RÉDUCTEUR	
2210	Circlips 42 i	1
2027	Roulement 20 × 42 × 8	1
2209	Circlips 20 e	1
2028	Rondelle d'étanchéité	1
2211	Roulement 15 × 32 × 8	1
2212	Circlips 32 i	1
2029	Joint d'étanchéité 20 × 32 × 7	1
2030	Pignon de chaîne 15 dents	1
2213	Circlips 14 e	1
2041	**SUPPORT DE LEVIER d'accouplement complet comprenant :**	1
2042	Support nu	1
2043	Levier d'accouplement	1
2044	Axe du levier	1
2051	**EMBRAYAGE-RÉDUCTEUR**	1
	ROUE D'EMBRAYAGE complète comprenant :	
2025	Roue nue (engrenage réducteur)	1
2053	Bague	1
2054	Goujon	1
507	Rondelles Blocfor 5 i	3
506	Ecrous H 5	3
2055	Cuvettes de ressort d'embrayage	6
2056	Ressorts d'embrayage	6
2057	Flasque intérieur	1
2058	Disques à encoches extérieures	2
2059	Disques à cannelures intérieures	3
2061	**ENSEMBLE FLASQUE extérieur comprenant :**	1
2062	Flasque	1
2063	Supports de levier intermédiaire	3
2064	Leviers intermédiaires	3
2065	Entraîneur intérieur	1
2215	Circlips 11 e	1
2071	**BUTÉE DE DÉBRAYAGE complète comprenant :**	1
2072	Cuvette	1
2073	Cône	1
2074	Billes de 3,17	10
2075	Coupelle d'assemblage	1
2076	Tige de débrayage	1
2081	**SUPPORT DE LEVIER DE DÉBRAYAGE complet comprenant :**	1
2042	Support nu	1
2083	Levier de débrayage	1

Réf.	Désignation des pièces	Q
2044	Axe de levier	1
2085	Ressorts d'appui de butée	3
2216	Vis H 5 × 8	1
1090	Vis H 5 × 12	2
507	Rondelles Blocfor 5 i	3
1139	Contre-écrou et vis creuse	1
2086	Ressort de rappel	1
	BOITE DE VITESSES	
2087	Arbre primaire	1
2108	Engrenage de 1re vitesse	1
2109	Baladeur	1
2110	Engrenage de prise directe (2e vitesse)	1
2091	Arbre secondaire complet composé de :	1
2092	Arbre nu	1
2093	Bagues bronze	2
2094	Axe d'arbre secondaire	1
2095	Axe de fourchette	1
2096	Vis d'arrêt d'axe d'arbre secondaire	1
2097	Vis d'arrêt de fourchette	1
2098	Fourchette de commande de vitesse	1
2106	Bille de 5	1
2099	Ressort	1
926	Goupille fendue de 1,5 × 20	1
2101	**LEVIER INTÉRIEUR DE CHANGEMENT DE VITESSE complet comprenant :**	1
2102	Levier nu	1
2103	Axe de levier	1
2104	Feutre	1
2105	Cuvette de feutre	1
2111	**LEVIER EXTÉRIEUR DE CHANGEMENT DE VITESSE complet, comprenant :**	1
2112	Levier nu	1
2113	Tourillon du levier	1
2114	Rondelle du tourillon	1
507	Rondelle Blocfor 5 i	1
506	Ecrou H 5	1
2115	Support de commande de vitesse	1
1139	Contre-écrou et vis creuse	1
507	Rondelles Blocfor 5 i	2
2217	Vis C 5 × 12	2
	ÉQUIPEMENT DIVERS	
191	Bride d'échappement	1
2252	Patte de fixation en U du moteur	1
2253	Patte de fixation du moteur (plate)	1

(1) Les pièces constitutives ne sont pas fournies séparément.

(2) Ces pièces remplacent les pièces n° 2018 - rondelle d'étanchéité ;
Ces pièces remplacent les pièces n° 2019 - rondelle d'appui ;
Ces pièces remplacent les pièces n° 2020 - rondelle d'entretoise de roulement, qui ont été montées dans les premières séries de moteurs.
Pour la rechange, nous ne fournissons que le jeu complet 2038 - 2039 - 2040 - en remplacement des 3 mêmes pièces.

(3) Pour les moteurs à puissance réduite livrés dans certains pays, la pipe est spéciale : référence 2143.

Offert par MOTOBECANE Motobecane.fr